DS-KV8X13-M

Video Intercom Villa Door Station UD16093B-B

HIKVISION

ENGLISH

Diagram References

1 Appearance

① Microphone ② Indicator ③ Camera ④ Loudspeaker ⑤ Button
⑥ Card Reader Area ⑦ IR Light ⑧ Micro SD Card Slot & Debugging Port
⑨ LAN ⑩ Terminals

Note: Debugging port is used for debugging only.

Indicator Description

Unlock : Green Call: Orange Communicate: White

2 Terminal and Wiring

NC: Door Lock Relay Output (NC) NO: Door Lock Relay Output (NO) COM: Common Interface
AIN1: For the access of Door Contact AIN3: For the access of Exit Button
AIN2 & AIN4: Reserved
485-: RS-485 Interface (Reserved) 485+: RS-485 Interface (Reserved)
12 VDC IN: Power Supply Input GND: Grounding
LAN: Network Interface

3 Installation Accessory

① Mounting Template ② Mounting Plate

Note: The dimension of the mounting plate is 174 mm × 83.66 mm × 18 mm.

4 Installation

Note: Video intercom villa door station supports flush mounting and surface mounting.

Before you begin:

- Make sure all related equipments are power-off during the installation.
- Tools that you need to prepare for installation: Drill (ø2.846) and gradienter.
- Purchase the protective shield before installation.

Surface Mounting without Protective Shield

1. Stick the mounting template on the wall. Drill screw holes according to the mounting template. Remove the template from the wall.
2. Secure the mounting plate on the wall with 4 supplied screws according to the screw holes.
3. Secure the device on the mounting plate with 4 supplied set screws.
4. Fix the cover onto the device with the screw.

Surface Mounting with Protective Shield

1. Stick the mounting template on the wall. Drill screw holes according to the mounting template. Remove the template from the wall.
2. Align the protective shield with mounting template.
3. Secure the mounting plate on the wall with 4 supplied screws according to the screw holes.
4. Secure the device on the mounting plate with 4 supplied set screws.
5. Fix the cover onto the device with the screw.

Flush Mounting without Protective Shield

1. Stick the mounting template on the wall. Drill the hole according to the mounting template. Remove the template from the wall.

Note: The suggested size of hole is 175 mm × 84 mm × 19 mm.

2. Install the gang box into the hole with 4 screws.
3. Insert the device to the gang box. Secure the device with 4 supplied screws.
4. Fix the cover onto the device with the screw.

Flush Mounting with Protective Shield

1. Stick the mounting template on the wall. Drill the hole according to the mounting template. Remove the template from the wall.

Note: The suggested size of hole is 175 mm × 84 mm × 19 mm.

2. Install the gang box into the hole with 4 screws.
3. Align the protective shield with gang box.
4. Insert the device to the gang box. Secure the device with 4 supplied screws.
5. Fix the cover onto the device with the screw.

5 Configuration via Web

① Activate Device via Web

You are required to activate the device first by setting a strong password for it before you can use the device.

Default parameters of door station are as follows:

- Default IP Address: 192.0.0.65.
- Default Port No.: 8000.
- Default User Name: admin.

1. Power on the device, and connect the device to the network.
2. Enter the IP address into the address bar of the web browser, and click Enter to enter the activation page.

Note:The computer and the device should belong to the same subnet.

3. Create and enter a password into the password field.
4. Confirm the password.
5. Click OK to activate the device.

Note: When the device is not activated, the basic operation and remote configuration of device cannot be performed.

② Access to the Device by Web Browsers

1. In the browser address bar, enter the IP address of the device, and press the Enter key to enter the login page.
2. Enter the user name and password and click Login.

③ Communicate with Indoor Station

Note: Configure the room No. of the indoor station which is linked to the villa door station. Refer to Video Intercom Indoor Station User Manual for details.

1. Click Settings → Intercom → Press Button to Call to enter the settings page.
2. Set the parameters.
   -Edit call No. for every button.
   -Check Call Management Center to set the button calling center.

Note: If you check Call Management Center and set the call No. as well, call management center has higher privilege than call No.

3. Press button to call indoor station.

④ Issue Card

1. Click Settings → Access Control and Elevator Control to enter the corresponding settings page.
2. Click Issue Card. Present the card on the card reading area.
3. When issuing finished, the windows pop up on the settings page.

- Only Mifare card supported, and Mifare card with non-standard shape is recommended.
- Up to 10000 cards can be issued and managed by V series door station. A voice prompt (No more cards can be issued.) can be heard when the issued card amount exceeds the upper limit.

⑤ Unlock Door

After issuing cards, you can unlock the door by presenting the issued card.

Refer to Video Intercom Villa Door Station User Manual (scan the QR code) for details.

1

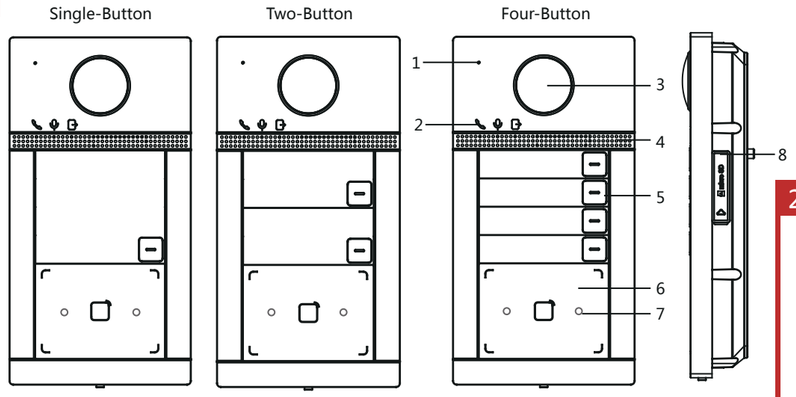

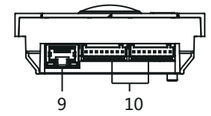

2

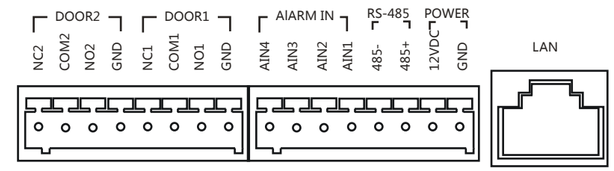

3

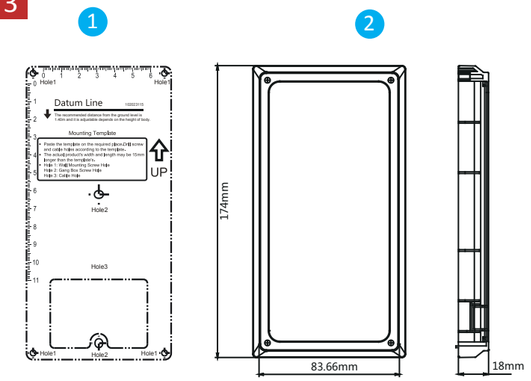

4

Surface Mounting without Protective Shield

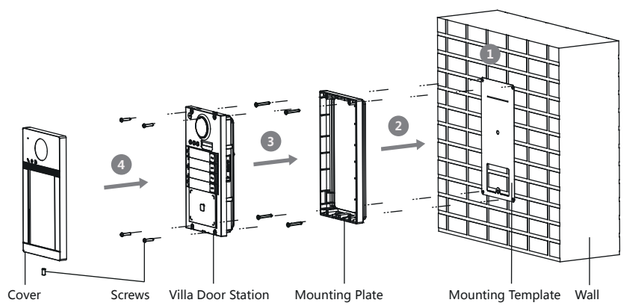

Surface Mounting with Protective Shield

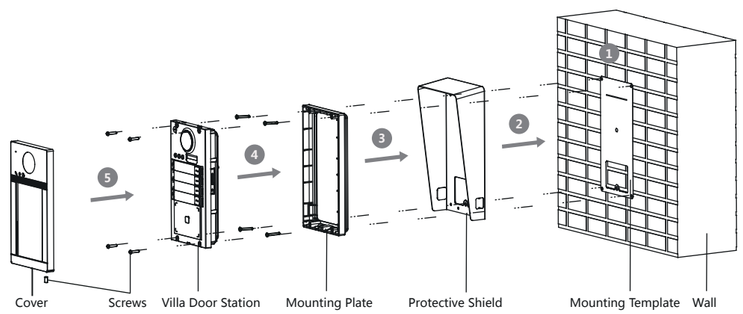

Flush Mounting without Protective Shield

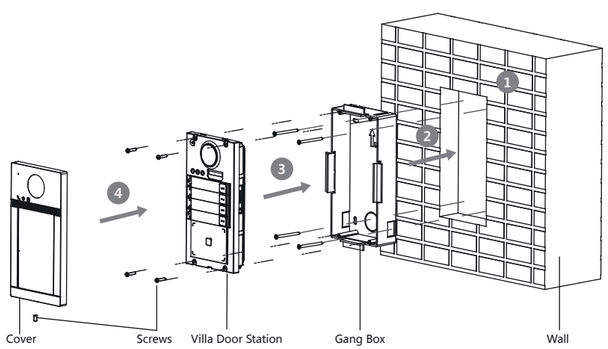

Flush Mounting with Protective Shield

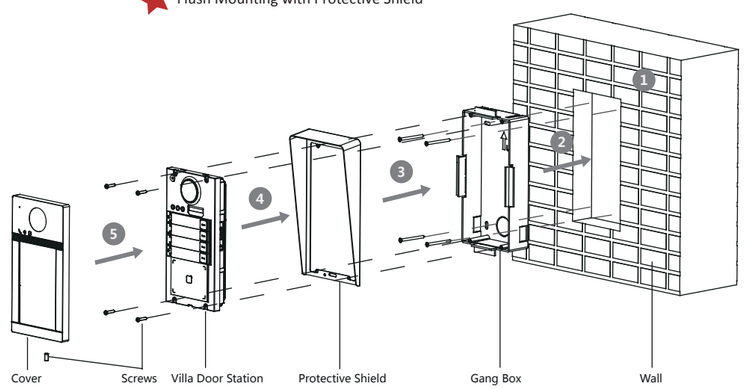

Product Information

©2019 Hangzhou Hikvision Digital Technology Co., Ltd.
It includes instructions on how to use the Product. The software embodied in the Product is governed by the user license agreement covering that Product.
About this Manual
This Manual is subject to domestic and international copyright protection. Hangzhou Hikvision Digital Technology Co., Ltd. ("Hikvision") reserves all rights to this manual. This manual cannot be reproduced, changed, translated, or distributed, partially or wholly, by any means, without the prior written permission of Hikvision.
Trademarks
HIKVISION and other Hikvision marks are the property of Hikvision and are registered trademarks or the subject of applications for the same by Hikvision and/or its affiliates. Other trademarks mentioned in this manual are the properties of their respective owners. No right of license is given to use such trademarks without express permission.
Legal Disclaimer
TO THE MAXIMUM EXTENT PERMITTED BY APPLICABLE LAW, THE PRODUCT DESCRIBED, WITH ITS HARDWARE, SOFTWARE AND FIRMWARE, IS PROVIDED "AS IS", WITH ALL FAULTS AND ERRORS, AND HIKVISION MAKES NO WARRANTIES, EXPRESS OR IMPLIED, INCLUDING WITHOUT LIMITATION, MERCHANTABILITY, SATISFACTORY QUALITY, FITNESS FOR A PARTICULAR PURPOSE, AND NON-INFRINGEMENT OF THIRD PARTY. IN NO EVENT WILL HIKVISION, ITS DIRECTORS, OFFICERS, EMPLOYEES, OR AGENTS BE LIABLE TO YOU FOR ANY SPECIAL, CONSEQUENTIAL, INCIDENTAL, OR INDIRECT DAMAGES, INCLUDING, AMONG OTHERS, DAMAGES FOR LOSS OF BUSINESS PROFITS, BUSINESS INTERRUPTION, OR LOSS OF DATA OR DOCUMENTATION, IN CONNECTION WITH THE USE OF THIS PRODUCT, EVEN IF HIKVISION HAS BEEN ADVISED OF THE POSSIBILITY OF SUCH DAMAGES.
REGARDING TO THE PRODUCT WITH INTERNET ACCESS, THE USE OF PRODUCT SHALL BE WHOLLY AT YOUR OWN RISKS. HIKVISION SHALL NOT TAKE ANY RESPONSIBILITIES FOR ABNORMAL OPERATION, PRIVACY LEAKAGE OR OTHER DAMAGES RESULTING FROM CYBER ATTACK, HACKER ATTACK, VIRUS INSPECTION, OR OTHER INTERNET SECURITY RISKS; HOWEVER, HIKVISION WILL PROVIDE TIMELY TECHNICAL SUPPORT IF REQUIRED.
SURVEILLANCE LAWS VARY BY JURISDICTION. PLEASE CHECK ALL RELEVANT LAWS IN YOUR JURISDICTION BEFORE USING THIS PRODUCT IN ORDER TO ENSURE THAT YOUR USE CONFORMS THE APPLICABLE LAW. HIKVISION SHALL NOT BE LIABLE IN THE EVENT THAT THIS PRODUCT IS USED WITH ILLEGITIMATE PURPOSES.
IN THE EVENT OF ANY CONFLICTS BETWEEN THIS MANUAL AND THE APPLICABLE LAW, THE LATER PREVAILS.

Data Protection

During the use of device, personal data will be collected, stored and processed. To protect data, the development of Hikvision devices incorporates privacy by design principles. For example, for device with facial recognition features, biometrics data is stored in your device with encryption method; for fingerprint device, only fingerprint template will be saved, which is impossible to reconstruct a fingerprint image.

As data controller, you are advised to collect, store, process and transfer data in accordance with the applicable data protection laws and regulations, including without limitation, conducting security controls to safeguard personal data, such as, implementing reasonable administrative and physical security controls, conduct periodic reviews and assessments of the effectiveness of your security controls.

FCC Information

Please take attention that changes or modification not expressly approved by the party responsible for compliance could void the user's authority to operate the equipment.

FCC compliance: This equipment has been tested and found to comply with the limits for a Class B digital device, pursuant to part 15 of the FCC Rules. These limits are designed to provide reasonable protection against harmful interference in a residential installation. This equipment generates, uses and can radiate radio frequency energy and, if not installed and used in accordance with the instructions, may cause harmful interference to radio communications. However, there is no guarantee that interference will not occur in a particular installation. If this equipment does cause harmful interference to radio or television reception, which can be determined by turning the equipment off and on, the user is encouraged to try to correct the interference by one or more of the following measures:

—Reorient or relocate the receiving antenna.
—Increase the separation between the equipment and receiver.
—Connect the equipment into an outlet on a circuit different from that to which the receiver is connected.
—Consult the dealer or an experienced radio/TV technician for help.

This equipment should be installed and operated with a minimum distance 20cm between the radiator and your body.

FCC Conditions

This device complies with part 15 of the FCC Rules. Operation is subject to the following two conditions:

1. This device may not cause harmful interference.
2. This device must accept any interference received, including interference that may cause undesired operation.

EU Conformity Statement

CE

This product and - if applicable - the supplied accessories too are marked with "CE" and comply therefore with the applicable harmonized European standards listed under the RE Directive 2014/53/EU, the EMC Directive 2014/30/EU, the RoHS Directive 2011/65/EU.

2006/66/EC (battery directive): This product contains a battery that cannot be disposed of as unsorted municipal waste in the European Union. See the product documentation for specific battery information. The battery is marked with this symbol, which may include lettering to indicate cadmium (Cd), lead (Pb), or mercury (Hg). For proper recycling, return the battery to your supplier or to a designated collection point. For more information see: *www.recyclethis.info*

2012/19/EU (WEEE directive): Products marked with this symbol cannot be disposed of as unsorted municipal waste in the European Union. For proper recycling, return this product to your local supplier upon the purchase of equivalent new equipment, or dispose of it at designated collection points. For more information see: *www.recyclethis.info*

IC statement

This device complies with Industry Canada licence-exempt RSS standard(s). Operation is subject to the following two conditions:
(1) this device may not cause interference, and
(2) this device must accept any interference, including interference that may cause undesired operation of the device.
Le présent appareil est conforme aux CNR d'Industrie Canada applicables aux appareils radioexempts de licence. L'exploitation est autorisée aux deux conditions suivantes :
(1) l'appareil ne doit pas produire de brouillage, et
(2) l'utilisateur de l'appareil doit accepter tout brouillage radioélectrique subi, même si le brouillage est susceptible d'en compromettre le fonctionnement.
Under Industry Canada regulations, this radio transmitter may only operate using an antenna of a type and maximum (or lesser) gain approved for the transmitter by Industry Canada. To reduce potential radio interference to other users, the antenna type and its gain should be so chosen that the equivalent isotropically radiated power (e.i.r.p.) is not more than that necessary for successful communication.

Conformément à la réglementation d'Industrie Canada, le présent émetteur radio peut
fonctionner avec une antenne d'un type et d'un gain maximal (ou inférieur) approuvé pour l'émetteur par Industrie Canada. Dans le but de réduire les risques de brouillage radioélectrique à l'intention des autres utilisateurs, il faut choisir le type d'antenne et son gain de sorte que la puissance isotrope rayonnée équivalente (p.i.r.e.) ne dépasse pas l'intensité nécessaire à l'établissement d'une communication satisfaisante.

This equipment complies with IC RSS-102 radiation exposure limits set forth for an uncontrolled environment. This equipment should be installed and operated with minimum distance 20cm between the radiator & your body.

ce matériel est conforme aux limites de dose d'exposition aux rayonnements, CNR-102 énoncée dans un autre environnement.cette eqipment devrait être installé et exploité avec distance minimale de 20 entre le radiateur et votre corps.

FRANÇAIS

Références du schéma

1 Apparence

① Microphone ② Indicateur ③ Caméra ④ Haut-parleur
⑤ Touche ⑥ Zone du lecteur de carte ⑦ Éclairage IR ⑧ Fente pour carte microSD et port de débogage
⑨ LAN ⑩ Bornes

Remarque : le port de débogage sert uniquement au débogage.

Description de l'indicateur

Déverrouillage : vert Appeler : orange Communiquer : blanc

2 Borne et câblage

NF : sortie du relais de verrou de porte (NF)
NO : sortie du relais de verrou de porte (NO)
COM : interface commune
AIN1 : pour l'accès au contact de porte
AIN2 & AIN4 : réservé
AIN3 : pour l'accès au bouton de sortie
485- : interface RS-485 (réservé)
485+ : interface RS-485 (réservé)
Entrée 12 V CC : entrée d'alimentation électrique
GND : mise à la terre
LAN : interface réseau

3 Accessoire d'installation

① Gabarit de montage ② Plaque de fixation

Remarque : les dimensions de la plaque de montage sont 174 mm × 83,66 mm × 18 mm.

4 Installation

Remarque : la station de porte de villa à interphone vidéo prend en charge le montage encastré et le montage en surface.

Avant de commencer :

- Assurez-vous que tous les équipements associés sont hors tension lors de l'installation.
- Préparez les outils nécessaires à l'installation : Perceuse (ø2,846) et gradienteur.
- Achetez l'écran de protection avant l'installation.

Montage en surface sans écran de protection

1. Collez le gabarit de perçage au mur. Percez des trous de vis conformément au gabarit de perçage. Retirez le gabarit du mur.
2. Fixez la plaque de montage au mur avec les 4 vis fournies à travers les trous prévus à cet effet.
3. Fixez l'appareil sur la plaque de montage avec les 4 vis de blocage fournies.
4. Fixez le capot sur l'appareil à l'aide de la vis.

Montage en surface avec écran de protection

1. Collez le gabarit de perçage au mur. Percez des trous de vis conformément au gabarit de perçage. Retirez le gabarit du mur.
2. Alignez l'écran de protection avec le gabarit de perçage.
3. Fixez la plaque de montage au mur avec les 4 vis fournies à travers les trous prévus à cet effet.
4. Fixez l'appareil sur la plaque de montage avec les 4 vis de blocage fournies.
5. Fixez le capot sur l'appareil à l'aide de la vis.

Montage encastré sans écran de protection

1. Collez le gabarit de perçage au mur. Percez le trou conformément au gabarit de perçage. Retirez le gabarit du mur.

Remarque : La taille suggérée du trou est de 175 mm × 84 mm × 19 mm.

2. Installez le boîtier sur le trou.
3. Insérez l'appareil dans le boîtier. Fixez l'appareil à l'aide des 4 vis fournies.
4. Fixez le capot sur l'appareil à l'aide de la vis.

Montage encastré avec écran de protection

1. Collez le gabarit de perçage au mur. Percez le trou conformément au gabarit de perçage. Retirez le gabarit du mur.

Remarque : La taille suggérée du trou est de 175 mm × 84 mm × 19 mm.

2. Installez le boîtier sur le trou.
3. Alignez l'écran de protection avec le boîtier.
4. Insérez l'appareil dans le boîtier. Fixez l'appareil à l'aide des 4 vis fournies.
5. Fixez le capot sur l'appareil à l'aide de la vis.

5 Configuration via le Web

1 Activation de l'appareil via le Web

Avant de pouvoir utiliser l'appareil, vous devez d'abord activer celui-ci en définissant un mot de passe fort. Les paramètres par défaut de la station de porte sont les suivants :

- Adresse IP par défaut : 192.0.0.65.
- N° de port par défaut : 8000.
- Nom d'utilisateur par défaut : admin.

1. Allumez l'appareil et connectez-le au réseau.
2. Saisissez l'adresse IP dans la barre d'adresse du navigateur web, puis cliquez sur Entrée pour accéder à la page d'activation.

Remarque : l'ordinateur et l'appareil doivent se trouver sur le même sous-réseau.

3. Créez et saisissez un mot de passe dans le champ prévu à cet effet.
4. Confirmez le mot de passe.
5. Cliquez sur OK pour activer l'appareil.

Remarque : lorsque l'appareil n'est pas activé, le fonctionnement de base et la configuration à distance de l'appareil ne peuvent pas être effectués.

2 Accès à l'appareil via un navigateur web

1. Dans la barre d'adresse du navigateur, saisissez l'adresse IP de l'appareil, puis appuyez sur la touche Entrée pour accéder à la page de connexion.
2. Saisissez le nom d'utilisateur et le mot de passe, puis cliquez sur Connexion.

3 Communiquer avec la station intérieure

Remarque : configurez le numéro de pièce de la station intérieure qui est liée à la station de porte de villa. Consultez le manuel de l'utilisateur de la station intérieure à interphone vidéo pour plus de détails.

1. Cliquez sur Paramètres → Interphone → Appuyer sur le bouton pour appeler pour accéder à la page des paramètres.
2. Réglez les paramètres.
   - Modifiez le numéro d'appel pour chaque bouton.
   - Cochez la case Appeler le centre de gestion pour définir le bouton permettant d'appeler le centre.

Remarque : si vous cochez la case Appeler le centre de gestion et définissez également le numéro d'appel, l'appel du centre de gestion disposera d'un privilège supérieur au numéro d'appel.

3. Appuyez sur le bouton pour appeler la station intérieure.

4 Émettre une carte

1. Cliquez sur Paramètres → Contrôle d'accès et contrôle de l'ascenseur pour accéder à la page des paramètres.
2. Cliquez sur Émettre carte. Présentez la carte dans la zone de lecture de carte.
3. Lorsque l'émission est terminée, la fenêtre affiche la page des paramètres.

- Seules les cartes Mifare sont prises en charge, et une carte Mifare de forme non standard est conseillée.
- Jusqu'à 10000 cartes peuvent être émises et gérées par la station de porte de série V. Une invite vocale (« aucune autre carte ne peut être émise ») se fera entendre lorsque le nombre de cartes émises dépassera la limite supérieure.

5 Déverrouiller la porte

Après avoir émis une carte, vous pourrez déverrouiller la porte en présentant la carte émise.

Consultez le Manuel de l'utilisateur de la station de porte de villa à interphone vidéo (scannez le code QR) pour plus de détails.

PORTUGUÊS

Referências do diagrama

1 Apresentação

① Microfone ② Indicador ③ Câmera ④ Alto-falante
⑤ Botão ⑥ Área do leitor de cartão ⑦ Luz IR ⑧ Slot de cartão Micro SD e porta de depuração
⑨ LAN ⑩ Terminais

Observação: a porta de depuração é usada apenas para essa finalidade.

Descrição do indicador

Desbloquear: verde Chamar: laranja Comunicar-se: branco

2 Terminais e fiação

NC: Saída do relé de bloqueio de porta (NF)
NO: Saída do relé de bloqueio de porta (NA)
COM: Interface comum
AIN1: Para acesso do contato da porta
AIN2 e AIN4: Reservado
AIN3: Para acesso do botão de saída
485-: Interface RS-485 (reservado)
485+: Interface RS-485 (reservado)
12 VDC IN: Fonte de alimentação 12 VCC
GND: Aterramento
LAN: Interface de rede

3 Acessórios de instalação

① Gabarito de montagem ② Placa de montagem

Observação: medidas da placa de montagem: 174 × 83,66 × 18 mm.

4 Instalação

Observação: a estação de porta villa de intercomunicação por vídeo permite montagens embutidas e de superfície.

Antes de você começar:

- Garanta que todos os equipamentos relacionados estejam desligados durante a instalação.
- Ferramentas que você precisa para a instalação: Broca (ø 2,846 mm) e nível.
- Adquira a capa de proteção antes da instalação.

Montagem de superfície sem capa de proteção

1. Fixe o gabarito de montagem na parede. Faça os furos dos parafusos na parede de acordo com o gabarito de montagem. Retire o gabarito da parede.
2. Prenda a placa de montagem na parede com os 4 parafusos fornecidos de acordo com os furos.
3. Prenda o dispositivo na placa de montagem com os 4 parafusos de fixação fornecidos.
4. Fixe a tampa no dispositivo com o parafuso.

Montagem de superfície com capa de proteção

1. Fixe o gabarito de montagem na parede. Faça os furos dos parafusos na parede de acordo com o gabarito de montagem. Retire o gabarito da parede.
2. Alinhe a capa de proteção com o gabarito de montagem.
3. Prenda a placa de montagem na parede com os 4 parafusos fornecidos de acordo com os furos.
4. Prenda o dispositivo na placa de montagem com os 4 parafusos de fixação fornecidos.
5. Fixe a tampa no dispositivo com o parafuso.

Montagem embutida sem capa de proteção

1. Fixe o gabarito de montagem na parede. Faça a cavidade na parede de acordo com o gabarito de montagem. Retire o gabarito da parede.

Observação: o tamanho sugerido da cavidade é de 175 × 84 × 19 mm.

2. Instale a caixa de embutir na cavidade.
3. Insira o dispositivo na caixa de embutir. Prenda o dispositivo com os 4 parafusos fornecidos.
4. Fixe a tampa no dispositivo com o parafuso.

Montagem embutida com capa de proteção

1. Fixe o gabarito de montagem na parede. Faça a cavidade na parede de acordo com o gabarito de montagem. Retire o gabarito da parede.

Observação: o tamanho sugerido da cavidade é de 175 × 84 × 19 mm.

2. Instale a caixa de embutir na cavidade.
3. Alinhe a capa de proteção com a caixa de embutir.
4. Insira o dispositivo na caixa de embutir. Prenda o dispositivo com os 4 parafusos fornecidos.
5. Fixe a tampa no dispositivo com o parafuso.

5 Configuração pela web

1 Ativar o dispositivo pela web

Antes de poder usar o dispositivo, é necessário primeiro ativá-lo com a definição de uma senha forte para ele. Os parâmetros padrão da estação de porta são os seguintes:

- Endereço IP padrão: 192.0.0.65.
- N.º de porta padrão: 8000.
- Nome de usuário padrão: admin.

1. Ligue o dispositivo e conecte-o à rede.
2. Digite o endereço IP na barra de endereços do navegador da web e pressione Enter para entrar na página de ativação.

Observação: o computador e o dispositivo devem estar conectados à mesma sub-rede.

3. Crie e digite uma senha no campo de senha.
4. Confirme a senha.
5. Clique em OK para ativar o dispositivo.

Observação: se o dispositivo não estiver ativado, tanto a operação básica como a configuração remota do dispositivo não poderão ser executadas.

2 Acesso ao dispositivo por navegadores da web

1. Digite o endereço IP do dispositivo na barra de endereços do navegador e pressione Enter para entrar na página de acesso.
2. Digite o nome de usuário e a senha e clique em Acessar.

3 Comunicação com a estação interna

Observação: configure o número do local da estação interna que está vinculada à estação de porta villa. Consulte o Manual do Usuário da Estação Interna de Intercomunicação por Vídeo para mais detalhes.

1. Clique em "Configurações → Intercom. → Press. botão para chamar" para entrar na página de configurações.
2. Defina os parâmetros.
   - Edite o n.º a chamar para todos os botões.
   - Marque "Chamar central de gerenciamento" para definir o botão da central de atendimento.

Observação: se você marcar "Chamar central de gerenciamento" e também definir o n.º a chamar, "Chamar central de gerenciamento" terá prioridade mais alta do que o n.º a chamar.

3. Pressione o botão para chamar a estação interna.

4 Emitir cartão

1. Clique em "Configurações → Controle de acesso e controle de elevadores" para entrar na página de configuração correspondente.
2. Clique em "Emitir cartão". Aproxime o cartão da área de leitura de cartões.
3. Quando a emissão for concluída, janelas serão exibidas na página de configuração.

- Apenas o cartão Mifare é suportado. É recomendado o uso de cartões Mifare com formato não padrão.
- Até 10000 cartões podem ser emitidos e gerenciados pela estação de porta da série V. A mensagem de voz "Não é possível emitir mais cartões" poderá ser ouvida quando a quantidade de cartões emitidos exceder o limite.

5 Desbloquear porta

Após a emissão dos cartões, você poderá usá-los para desbloquear a porta.

Consulte o Manual do Usuário da Estação de Porta Villa de Intercomunicação por Vídeo (leia o código QR) para mais detalhes.

ESPAÑOL

Referencias del diagrama

1 Apariencia

① Micrófono ② Indicador ③ Cámara ④ Altavoz
⑤ Botón ⑥ Área del lector de tarjetas ⑦ Luz IR ⑧ Ranura para tarjeta microSD y puerto de depuración
⑨ LAN ⑩ Terminales

Nota: el puerto de depuración solo se utiliza para eliminar fallos del sistema.

Descripción del indicador

Desbloquear: verde Llamar: naranja Comunicar: blanco

2 Terminal y cableado

NC: salida de relé de cerradura de puerta (NC)
NA: salida de relé de cerradura de puerta (NA)
COM: interfaz común
AIN1: para el acceso del contacto de la puerta
AIN2 y AIN4: reservado
AIN3: para el acceso del botón de salida
485-: interfaz RS-485 (reservada)
485+: interfaz RS-485 (reservada)
ENTRADA 12 VCC: entrada de la fuente de alimentación
TIERRA: conexión a tierra
LAN: interfaz de red

3 Accesorio de instalación

① Plantilla de montaje ② Placa de montaje

Nota: las dimensiones de la placa de montaje son de 174 mm × 83,66 mm × 18 mm.

4 Instalación

Nota: la estación de vídeo intercomunicador para puerta de chalé es compatible con el montaje empotrado y el montaje en superficie.

Antes de empezar:

- Asegúrese de que todos los equipos relacionados estén apagados durante la instalación.
- Herramientas que necesita para la instalación: Taladro (ø2,846) y nivel.
- Adquiera la chapa protectora antes de la instalación.

Montaje en superficie sin chapa protectora

1. Pegue la plantilla de montaje en la pared. Taladre los agujeros para los tornillos según la plantilla de montaje. Retire la plantilla de la pared.
2. Sujete la placa de montaje en la pared colocando los 4 tornillos incluidos en sus agujeros correspondientes.
3. Sujete el dispositivo en la placa de montaje con los 4 tornillos de presión incluidos.
4. Fije la tapa en el dispositivo con el tornillo.

Montaje en superficie con chapa protectora

1. Pegue la plantilla de montaje en la pared. Taladre los agujeros para los tornillos según la plantilla de montaje. Retire la plantilla de la pared.
2. Alinee la chapa protectora con la plantilla de montaje.
3. Sujete la placa de montaje en la pared colocando los 4 tornillos incluidos en sus agujeros correspondientes.
4. Sujete el dispositivo en la placa de montaje con los 4 tornillos de presión incluidos.
5. Fije la tapa en el dispositivo con el tornillo.

Montaje empotrado sin chapa protectora

1. Pegue la plantilla de montaje en la pared. Taladre el agujero según la plantilla de montaje. Retire la plantilla de la pared.

Nota: se recomienda un tamaño para el agujero de 175 mm × 84 mm × 19 mm.

2. Instale la caja empotrada en el orificio.
3. Inserte el dispositivo en la caja empotrada. Sujete el dispositivo con los 4 tornillos incluidos.
4. Fije la tapa en el dispositivo con el tornillo.

Montaje empotrado con chapa protectora

1. Pegue la plantilla de montaje en la pared. Taladre el agujero según la plantilla de montaje. Retire la plantilla de la pared.

Nota: se recomienda un tamaño para el agujero de 175 mm × 84 mm × 19 mm.

2. Instale la caja empotrada en el orificio.
3. Alinee la chapa protectora con la caja empotrada.
4. Inserte el dispositivo en la caja empotrada. Sujete el dispositivo con los 4 tornillos incluidos.
5. Fije la tapa en el dispositivo con el tornillo.

5 Configuración a través de la web

1 Activar el dispositivo a través de la web

Antes de poder utilizar el dispositivo es necesario activarlo estableciendo una contraseña segura. Los parámetros predeterminados de la estación para puerta son los siguientes:

- Dirección IP predeterminada: 192.0.0.65.
- N.º de puerto predeterminado: 8000.
- Nombre de usuario predeterminado: admin.

1. Encienda el dispositivo y conéctelo a la red.
2. Introduzca la dirección IP en la barra de direcciones del navegador web y pulse Intro para acceder a la página de activación.

Nota: el ordenador y el dispositivo deben pertenecer a la misma subred.

3. Cree una contraseña e introdúzcala en el campo de contraseña.
4. Confirme la contraseña.
5. Haga clic en OK para activar el dispositivo.

Nota: si el dispositivo no está activado, las operaciones básicas y la configuración remota no se podrán realizar.

2 Acceso al dispositivo a través de navegadores web

1. En la barra de direcciones del navegador, introduzca la dirección IP del dispositivo y pulse la tecla Intro para acceder a la página de inicio de sesión.
2. Introduzca el nombre de usuario y la contraseña y haga clic en Iniciar sesión.

3 Comunicarse con la estación interior

Nota: configure el n.º de habitación de la estación interior que esté vinculado con la estación para puerta de chalé. Consulte el manual de usuario de la estación interior de video intercomunicador para más información.

1. Haga clic en Ajustes → Intercomunicador → Pulsar botón para llamar, para acceder a la página de ajustes
2. Configure los parámetros.
   - Edite el n.º de llamada de todos los botones.
   - Marque Centro de administración de llamadas para establecer el botón del centro de llamadas.

Nota: si marca Centro de administración de llamadas y establece también el n.º de llamada, el centro de administración de llamadas tendrá más privilegios que el n.º de llamada.

3. Pulse el botón para llamar a la estación interior.

4 Emitir tarjeta

1. Haga clic en Ajustes → Control de acceso y control de ascensor, para acceder a la página de ajustes correspondiente.
2. Haga clic en Emitir tarjeta. Coloque la tarjeta en el área de lectura de tarjetas.
3. Cuando la emisión finalice, las ventanas aparecerán en la página de ajustes.

- Solo es compatible con tarjetas Mifare y se recomiendan tarjetas Mifare de forma no estándar.
- Las estaciones para puertas de la gama V pueden emitir y administrar hasta 10000 tarjetas. Se oirá un aviso de voz ("no se pueden emitir más tarjetas") cuando la cantidad de tarjetas emitidas supere el límite.

5 Desbloquear puerta

Después de emitir las tarjetas, puede desbloquear la puerta presentando la tarjeta emitida.

Consulte el manual de usuario de la estación de video intercomunicador para puerta de chalé (escanee el código QR) para más información.

DEUTSCH

Verweise auf Schaubilder

1 Optik

① Mikrofon ② Statusanzeige ③ Kamera ④ Lautsprecher
⑤ Taste ⑥ Kartenlesebereich ⑦ IR-Licht ⑧ microSD-Kartensteckplatz und Debugging-Anschluss
⑨ LAN ⑩ Anschlussklemmen

Hinweis: Debugging-Anschluss dient ausschließlich dem Debugging.

Anzeigen

Entriegeln: Grün Anruf: Orange Kommunikation: Weiß

2 Anschlüsse und Verkabelung

NC: Türschloss-Relaisausgang (NC)
NO: Türschloss-Relaisausgang (NO)
COM: Allgemeine Schnittstelle
AIN1: Für den Anschluss des Türkontakts
AIN2 und AIN4: Reserviert
AIN3: Für den Anschluss der Ausgangstaste
485-: RS-485-Schnittstelle (reserviert)
485+: RS-485-Schnittstelle (reserviert)
12-V-Gleichspannungseingang: Stromversorgungseingang
Masse: Masse
LAN: Netzwerkanschluss

3 Installationszubehör

① Montageschablone ② Montageplatte

Hinweis: Die Abmessungen der Montageplatte betragen 174 × 83,66 × 18 mm.

4 Installation

Hinweis: Einfamilienhaus-Türstation mit Video-Gegensprechfunktion unterstützt Unterputz- und Aufputzmontage.

Bevor Sie beginnen:

- Achten Sie darauf, dass alle relevanten Geräte während der Montage ausgeschaltet sind.
- Werkzeuge, die Sie für die Montage vorbereiten müssen: Bohrer (Ø 2,846) und Wasserwaage.
- Kaufen Sie die Schutzabdeckung vor der Installation.

Aufputzmontage ohne Schutzabdeckung

1. Kleben Sie die Montageschablone an die Wand. Bohren Sie Schraubenlöcher entsprechend der Montageschablone. Entfernen Sie die Schablone von der Wand.
2. Befestigen Sie die Montageplatte entsprechend den Schraubenlöchern mit 4 mitgelieferten Schrauben an der Wand.
3. Sichern Sie das Gerät mit 4 mitgelieferten Feststellschrauben an der Montageplatte.
4. Bringen Sie die Abdeckung mit den Schrauben am Gerät an.

Aufputzmontage mit Schutzabdeckung

1. Kleben Sie die Montageschablone an die Wand. Bohren Sie Schraubenlöcher entsprechend der Montageschablone. Entfernen Sie die Schablone von der Wand.
2. Richten Sie die Schutzabdeckung mit der Montageschablone aus.
3. Befestigen Sie die Montageplatte entsprechend den Schraubenlöchern mit 4 mitgelieferten Schrauben an der Wand.
4. Sichern Sie das Gerät mit 4 mitgelieferten Feststellschrauben an der Montageplatte.
5. Bringen Sie die Abdeckung mit den Schrauben am Gerät an.

Unterputzmontage ohne Schutzabdeckung

1. Kleben Sie die Montageschablone an die Wand. Stemmen Sie das Loch entsprechend der Montageschablone aus. Entfernen Sie die Schablone von der Wand.

Hinweis: Die empfohlene Lochgröße beträgt 175 × 84 × 19 mm.

2. Installieren Sie die Anschlussdose im Loch.
3. Setzen Sie das Gerät in die Anschlussdose ein. Sichern Sie das Gerät mit 4 mitgelieferten Schrauben.
4. Bringen Sie die Abdeckung mit den Schrauben am Gerät an.

Unterputzmontage mit Schutzabdeckung

1. Kleben Sie die Montageschablone an die Wand. Stemmen Sie das Loch entsprechend der Montageschablone aus. Entfernen Sie die Schablone von der Wand.

Hinweis: Die empfohlene Lochgröße beträgt 175 × 84 × 19 mm.

2. Installieren Sie die Anschlussdose im Loch.
3. Richten Sie die Schutzabdeckung mit der Anschlussdose aus.
4. Setzen Sie das Gerät in die Anschlussdose ein. Sichern Sie das Gerät mit 4 mitgelieferten Schrauben.
5. Bringen Sie die Abdeckung mit den Schrauben am Gerät an.

5 Konfiguration über das Internet

1 Geräteaktivierung über das Internet

Sie müssen das Gerät vor der Verwendung zunächst aktivieren, indem Sie ein starkes Passwort festlegen. Standardparameter der Türstation sind wie folgt:

- Standard-IP-Adresse: 192.0.0.65.
- Standard-Port-Nr.: 8000.
- Standard-Benutzername: admin.

1. Schalten Sie das Gerät ein und verbinden Sie es mit dem Netzwerk.
2. Geben Sie die IP-Adresse in die Adresszeile des Webbrowsers ein und drücken Sie Enter, um die Aktivierungsseite aufzurufen.

Hinweis: Computer und Gerät müssen sich im selben Subnetz befinden.

3. Erstellen Sie ein Passwort und geben Sie dieses in das Passwortfeld ein.
4. Bestätigen Sie das Kennwort.
5. Klicken Sie zum Aktivieren des Geräts auf OK.

Hinweis: Wenn das Gerät nicht aktiviert ist, können grundlegende Bedienung und Fernkonfiguration des Gerätes nicht durchgeführt werden.

2 Zugriff auf das Gerät über Webbrowser

1. Geben Sie in die Adresszeile des Browsers die IP-Adresse des Gerätes ein und drücken Sie zum Aufrufen der Anmeldeseite Enter.
2. Geben Sie den Benutzernamen und das Passwort ein und klicken Sie auf Anmelden.

3 Mit der Innenstation kommunizieren

Hinweis: Konfigurieren Sie die Raum-Nr. der Innenstation, die mit der Türstation des Einfamilienhauses verbunden ist. Einzelheiten können Sie dem Benutzerhandbuch der Innenstation mit Video-Gegensprechfunktion entnehmen.

1. Klicken Sie zum Aufrufen der Einstellungsseite auf Einstellungen → Gegensprechen → Zum Anrufen Taste drücken.
2. Legen Sie die Parameter fest.
   - Bearbeiten Sie die Anruf-Nr. für jede Taste.
   - Aktivieren Sie das Kontrollkästchen Anrufmanagement-Center, um die Taste Center anrufen einzustellen.

Hinweis: Wenn Sie das Kontrollkästchen Anrufmanagement-Center aktivieren und die Anruf-Nr. festlegen, hat das Anrufmanagement-Center Vorrang vor der Anruf-Nr.

3. Drücken Sie die Taste zum Anrufen der Innenstation.

4 Ausstellen einer Karte

1. Klicken Sie zum Aufrufen der entsprechenden Einstellungsseite auf Einstellungen → Zutrittskontrolle und Fahrstuhlüberwachung.
2. Klicken Sie auf Karte ausstellen. Zeigen Sie die Karte am Kartenlesebereich vor.
3. Bei Abschluss der Ausstellung erscheint ein Fenster auf der Einstellungsseite.

- Es werden nur Mifare-Karten unterstützt; zudem werden Mifare-Karten mit nicht standardmäßiger Form empfohlen.
- Über die Türstation der V-Serie können bis zu 10000 Karten ausgestellt und verwaltet werden. Sobald die Kartenanzahl die Obergrenze erreicht, erfolgt die Ansage (Es können keine weiteren Karten ausgestellt werden).

5 Tür entriegeln

Nach der Kartenausstellung können Sie die Tür durch Vorzeigen der ausgestellten Karte entriegeln.

Weitere Informationen finden Sie im Benutzerhandbuch der Einfamilienhaus-Türstation mit Video-Gegensprechfunktion (scannen Sie den QR-Code).

ITALIANO

Riferimento schemi

1 Aspetto

① Microfono ② Indicatore LED ③ Telecamera ④ Altoparlante
⑤ Pulsante ⑥ Area di lettura schede ⑦ Luce IR ⑧ Slot per scheda microSD e porta di debugging
⑨ LAN ⑩ Terminali

Nota: la porta di debugging serve solo per il debugging.

Descrizione degli indicatori

Sblocco: verde Chiamata: arancione Comunicazione: bianco

2 Terminale e cablaggio

NC: Uscita relè serratura porta (NC)
NO: Uscita relè serratura porta (NA)
COM: Interfaccia comune
AIN1: Per l'accesso del contatto della porta
AIN2 e AIN4: Riservato
AIN3: Per l'accesso del pulsante d'uscita
485-: Interfaccia RS-485 (riservata)
485+: Interfaccia RS-485 (riservata)
Ingresso 12 V CC: Ingresso alimentatore
Terra: Messa a terra
LAN: Interfaccia di rete

3 Accessori per l'installazione

① Dima di foratura ② Piastra di montaggio

Nota: le dimensioni della piastra di montaggio sono 174 mm × 83,66 mm × 18 mm.

4 Installazione

Nota: La postazione porta per villa del videocitofono supporta il montaggio a filo e su superficie.

Prima di cominciare:

- Verificare che durante l'installazione tutte le apparecchiature correlate siano spente.
- Attrezzi da preparare per l'installazione: Trapano (ø2.846) e gradiometro.
- Acquistare lo schermo protettivo prima dell'installazione.

Montaggio su superficie senza schermo protettivo

1. Fissare la dima di foratura alla parete. Praticare i fori per le viti in base alla dima di foratura. Rimuovere la dima dalla parete.
2. Fissare la piastra di montaggio alla parete utilizzando le 4 viti fornite in dotazione in base ai fori praticati.
3. Fissare il dispositivo sulla piastra di montaggio con le 4 viti di arresto in dotazione.
4. Fissare il coperchio sul dispositivo con la vite.

Montaggio su superficie con schermo protettivo

1. Fissare la dima di foratura alla parete. Praticare i fori per le viti in base alla dima di foratura. Rimuovere la dima dalla parete.
2. Allineare lo schermo protettivo con la dima di foratura.
3. Fissare la piastra di montaggio alla parete utilizzando le 4 viti fornite in dotazione in base ai fori praticati.
4. Fissare il dispositivo sulla piastra di montaggio con le 4 viti di arresto in dotazione.
5. Fissare il coperchio sul dispositivo con la vite.

Montaggio a filo senza schermo protettivo

1. Fissare la dima di foratura alla parete. Praticare il foro in base alla dima di foratura. Rimuovere la dima dalla parete.

Nota: La dimensione del foro consigliata è 175 mm × 84 mm × 19 mm.

2. Installare la scatola nel foro.
3. Inserire il dispositivo nella cassetta. Fissare il dispositivo con le 4 viti in dotazione.
4. Fissare il coperchio sul dispositivo con la vite.

Montaggio a filo con schermo protettivo

1. Fissare la dima di foratura alla parete. Praticare il foro per le viti in base alla dima di foratura. Rimuovere la dima dalla parete.

Nota: La dimensione del foro consigliata è 175 mm × 84 mm × 19 mm.

2. Installare la scatola nel foro.
3. Allineare lo schermo protettivo con la cassetta.
4. Inserire il dispositivo nella cassetta. Fissare il dispositivo con le 4 viti in dotazione.
5. Fissare il coperchio sul dispositivo con la vite.

5 Configurazione tramite Web

1 Attivazione del dispositivo tramite Web

Prima di utilizzare il dispositivo, occorre attivarlo impostando una password sicura.
I parametri predefiniti della postazione porta sono i seguenti:

- Indirizzo IP predefinito: 192.0.0.65.
- N. di porta predefinita: 8000.
- Nome utente predefinito: admin.

1. Accendere il dispositivo e collegarlo alla rete.
2. Inserire l'indirizzo IP nella barra degli indirizzi del browser web, quindi fare clic su Invio per accedere alla pagina di attivazione.

Nota: Il computer e il dispositivo devono trovarsi sulla stessa sottorete.

3. Creare una password e inserirla nel campo corrispondente.
4. Confermare la password.
5. Fare clic su OK per attivare il dispositivo.

Nota: Quando il dispositivo non è attivato, le operazioni di base e la configurazione remota non possono essere eseguite.

2 Accesso al dispositivo tramite browser web

1. Inserire l'indirizzo IP del dispositivo di rete nella barra degli indirizzi del browser, quindi premere il tasto Invio per accedere alla pagina di accesso.
2. Inserire il nome utente e la password, quindi fare clic su Accedi.

3 Comunicazione con la postazione interna

Nota: Configurare il numero di stanza della postazione interna collegata alla postazione porta della villa. Consultare il manuale utente della postazione interna del videocitofono per i dettagli.

1. Fare clic su Impostazioni → Videocitofono → premere il tasto di chiamata per accedere alla pagina delle impostazioni.
2. Impostare i parametri.
   - Modificare il numero di chiamata di ciascun tasto.
   - Controllare il Centro gestione chiamate per impostare il tasto di chiamata del centro.

Nota: Se si seleziona il Centro gestione chiamate e si imposta il numero di chiamata, la chiamata sul centro gestione dispone di privilegi superiori del numero di chiamata.

3. Premere il tasto per chiamare la postazione interna.

4 Emissione di schede

1. Fare clic su Impostazioni → Controllo accessi e Controllo ascensore per accedere alla pagina delle impostazioni corrispondenti.
2. Fare clic su Emetti scheda. Appoggiare la scheda sull'area di lettura schede.
3. Quando l'emissione è completata, sarà visualizzata una finestra sulla pagina delle impostazioni.

- Sono supportate solo schede Mifare e si consigliano solo schede Mifare di forma non standardizzata.
- È possibile emettere fino a 10000 schede e gestirle con la postazione porta serie V. Sarà udibile un messaggio (Non possono essere emesse altre schede) quando il numero di schede emesse supera il limite.

5 Apertura della porta

Una volta emessa una scheda, è possibile aprire la porta tramite la scheda emessa.

Per i dettagli consultare il manuale d'uso della postazione porta per villa del videocitofono (scannerizzare il codice QR).

ČEŠTINA

Odkazy na schéma

1 Vzhled

① Mikrofon ② Indikátor ③ Kamera ④ Reproduktor
⑤ Tlačítko ⑥ Oblast čtení karty ⑦ Osvětlení IR ⑧ Slot pro kartu Micro SD a ladicí port
⑨ LAN ⑩ Svorky

Poznámka: Ladicí port se používá jen k ladění.

Popis indikátoru

Odemčeno: zelená Volání: oranžová Komunikace: bílá

2 Svorka a zapojení

NC: Reléový výstup zámku dveří (NC)
NO: Reléový výstup zámku dveří (NO)
COM: Konektor Common Interface
AIN1: Pro přístup dveřního kontaktu
AIN2 a AIN4: Vyhrazeno
AIN3: Pro přístup tlačítka odchodu
485-: Rozhraní RS-485 (vyhrazeno)
485+: Rozhraní RS-485 (vyhrazeno)
VSTUP 12 V: Vstup napájení
ZEM: Uzemnění
LAN: Síťové rozhraní

3 Příslušenství pro instalaci

① Montážní šablona ② Montážní deska

Poznámka: Rozměry montážní desky jsou 174 mm × 83,66 mm × 18 mm.

4 Montáž

Poznámka: Dveřní stanice Villa s modulem pro videokomunikaci umožňuje zapuštěnou i povrchovou montáž.

Dříve než začnete:

- Ujistěte se, že veškerá příslušná zařízení jsou během instalace vypnutá.
- Nástroje, které si musíte připravit na instalaci: Vrták (ø 2,846) a sklonoměr.
- Před instalací zakupte ochranný štít.

Povrchová montáž bez ochranného štítu

1. Připevněte montážní desku na stěnu. Vyvrtejte otvory podle montážní šablony. Sejměte šablonu ze stěny.
2. Zajistěte montážní desku na stěně 4 dodanými šrouby v příslušných otvorech na šrouby.
3. Připevněte zařízení na montážní desku 4 dodanými stavěcími šrouby.
4. Šroubem připevněte kryt na zařízení.

Povrchová montáž s ochranným štítem

1. Připevněte montážní desku na stěnu. Vyvrtejte otvory podle montážní šablony. Sejměte šablonu ze stěny.
2. Zarovnejte ochranný štít s montážní šablonou.
3. Zajistěte montážní desku na stěně 4 dodanými šrouby v příslušných otvorech na šrouby.
4. Připevněte zařízení na montážní desku 4 dodanými stavěcími šrouby.
5. Šroubem připevněte kryt na zařízení.

Zapuštěná montáž bez ochranného štítu

1. Připevněte montážní desku na stěnu. Vyvrtejte otvor podle montážní šablony. Sejměte šablonu ze stěny.

Poznámka: Navrhované rozměry otvoru jsou 175 mm × 84 mm × 19 mm.

2. Vložte do otvoru přístrojovou krabici.
3. Zasuňte do přístrojové krabice zařízení. Připevněte zařízení 4 dodanými šrouby.
4. Šroubem připevněte kryt na zařízení.

Zapuštěná montáž s ochranným štítem

1. Připevněte montážní desku na stěnu. Vyvrtejte otvor podle montážní šablony. Sejměte šablonu ze stěny.

Poznámka: Navrhované rozměry otvoru jsou 175 mm × 84 mm × 19 mm.

2. Vložte do otvoru přístrojovou krabici.
3. Zarovnejte ochranný štít s přístrojovou krabicí.
4. Zasuňte do přístrojové krabice zařízení. Připevněte zařízení 4 dodanými šrouby.
5. Šroubem připevněte kryt na zařízení.

5 Konfigurace po internetu

1 Aktivace zařízení po internetu

Před použitím zařízení je musíte aktivovat nastavením silného hesla.
Výchozí parametry dveřní stanice jsou tyto:

- Výchozí IP adresa: 192.0.0.65.
- Výchozí č. portu: 8000.
- Výchozí uživatelské jméno: admin.

1. Zapněte zařízení a připojte zařízení k síti.
2. Do adresního řádku webového prohlížeče zadejte IP adresu a kliknutím na Enter otevřete aktivační stránku.

Poznámka: Počítač a zařízení by měly být připojeny do stejné podsítě.

3. Vytvořte heslo a zadejte je do pole pro heslo.
4. Potvrďte heslo.
5. Pro aktivaci zařízení klikněte na tlačítko OK.

Poznámka: Pokud zařízení není aktivováno, nelze provádět základní operace ani vzdálenou konfiguraci zařízení.

2 Přístup k zařízení z webových prohlížečů

1. Do adresního řádku prohlížeče zadejte IP adresu zařízení a stiskněte klávesu Enter. Otevře se stránka pro přihlášení.
2. Zadejte uživatelské jméno a heslo a klikněte na tlačítko Přihlásit.

3 Komunikace s vnitřní stanicí

Poznámka: Nastavte číslo místnosti vnitřní stanice, která je připojena k dveřní stanici Villa. Podrobnosti najdete v návodu k použití vnitřní stanice s modulem pro videokomunikaci.

1. Klikněte na možnost Nastavení → Interkom → Volání stisknutím tlačítka. Otevře se stránka nastavení.
2. Nastavte parametry.
   - Upravte č. volání pro každé tlačítko.
   - Zaškrtněte Centrum správy hovorů a nastavte centrum volání stisknutím tlačítka.

Poznámka: Pokud zaškrtnete Centrum správy hovorů a nastavíte také č. volání, centrum správy volání bude mít vyšší oprávnění než č. volání.

3. Stisknutím tlačítka můžete volat vnitřní stanici.

4 Vydání karty

1. Klikněte na Nastavení → Řízení přístupu a ovládání výtahu a otevřete příslušnou stránku nastavení.
2. Klikněte na Vydat kartu. Vložte kartu do oblasti čtení karty.
3. Po dokončení vydávání se otevře okno se stránkou nastavení.

- Podporována je jen karta Mifare a doporučuje se karta Mifare nestandardního tvaru.
- Dveřní stanice řady V mohou vydat a spravovat až 10000 karet. Pokud počet vydaných karet překročí horní limit, může zaznít hlasová výzva (Nelze vydat další karty.).

5 Odemknutí dveří

Po vydání karet můžete dveře odemknout předložením vydané karty.

Podrobnosti najdete v uživatelské příručce dveřní stanice Villa s modulem pro videokomunikaci (naskenujte QR kód).

POLSKI

Opis diagramu

1 Elementy urządzenia

① Mikrofon ② Wskaźnik ③ Kamera ④ Głośnik
⑤ Przycisk ⑥ Czytnik kart ⑦ Promiennik podczerwieni ⑧ Gniazdo karty microSD i złącze do debugowania
⑨ LAN ⑩ Zaciski

Uwaga: Złącze debugowania jest używane wyłącznie do debugowania.

Opis wskaźników

Odblokowanie: zielony Połączenie: pomarańczowy Komunikacja: biały

2 Zaciski i okablowanie

NC: wyjście przekaźnika zamka drzwi (rozwierne)
NO: wyjście przekaźnika zamka drzwi (zwierne)
COM: interfejs wspólny
AIN1: dostęp do stykowego czujnika drzwiowego
AIN2 i AIN4: zarezerwowane
AIN3: dostęp do przycisku wyjścia
485-: złącze RS-485 (zarezerwowane)
485+: złącze RS-485 (zarezerwowane)
12 VDC IN: wejście zasilacza
GND: masa
LAN: złącze sieciowe

3 Akcesoria instalacyjne

① Szablon montażowy ② Płyta montażowa

Uwaga: Płyta montażowa ma wymiary 174 mm × 83,66 mm × 18 mm.

4 Instalacja

Uwaga: Panel wejściowy z wideodomofonem jest przystosowany do montażu podtynkowego i natynkowego.

Zanim rozpoczniesz:

- Upewnij się, że podczas instalacji zasilanie powiązanego wyposażenia jest wyłączone.
- Przed instalacją przygotuj następujące narzędzia: wiertło (ø 2,846) i poziomica.
- Zakup osłonę przed instalacją.

Montaż natynkowy bez osłony

1. Przymocuj szablon montażowy do ściany. Wywierć otwory na wkręty zgodnie z szablonem montażowym. Usuń szablon ze ściany.
2. Przymocuj płytę montażową do ściany czterema dostarczonymi wkrętami, umieszczając je w odpowiednich otworach.
3. Przymocuj urządzenie do płyty montażowej czterema dostarczonymi śrubami ustalającymi.
4. Przymocuj pokrywę do urządzenia śrubą.

Montaż natynkowy z osłoną

1. Przymocuj szablon montażowy do ściany. Wywierć otwory na wkręty zgodnie z szablonem montażowym. Usuń szablon ze ściany.
2. Ustaw osłonę zgodnie z szablonem montażowym.
3. Przymocuj płytę montażową do ściany czterema dostarczonymi wkrętami, umieszczając je w odpowiednich otworach.
4. Przymocuj urządzenie do płyty montażowej czterema dostarczonymi śrubami ustalającymi.
5. Przymocuj pokrywę do urządzenia śrubą.

Montaż podtynkowy bez osłony

1. Przymocuj szablon montażowy do ściany. Wykonaj wnękę zgodnie z szablonem montażowym. Usuń szablon ze ściany.

Uwaga: Zalecane wymiary wnęki: 175 mm × 84 mm × 19 mm.

2. Zainstaluj puszkę montażową we wnęce.
3. Umieść urządzenie w puszce montażowej. Przymocuj urządzenie czterema dostarczonymi śrubami.
4. Przymocuj pokrywę do urządzenia śrubą.

Montaż podtynkowy z osłoną

1. Przymocuj szablon montażowy do ściany. Wykonaj wnękę zgodnie z szablonem montażowym. Usuń szablon ze ściany.

Uwaga: Zalecane wymiary wnęki: 175 mm × 84 mm × 19 mm.

2. Zainstaluj puszkę montażową we wnęce.
3. Ustaw osłonę zgodnie z puszką montażową.
4. Umieść urządzenie w puszce montażowej. Przymocuj urządzenie czterema dostarczonymi śrubami.
5. Przymocuj pokrywę do urządzenia śrubą.

5 Konfiguracja internetowa

1 Internetowa aktywacja urządzenia

Przed użyciem urządzenia należy je aktywować, ustawiając silne hasło.
Domyślne parametry panelu wejściowego są następujące:

- Domyślny adres IP: 192.0.0.65.
- Domyślny numer portu: 8000.
- Domyślna nazwa użytkownika: admin.

1. Włącz zasilanie urządzenia i połącz je z siecią.
2. Wprowadź adres IP na pasku adresu przeglądarki internetowej, a następnie naciśnij klawisz Enter, aby wyświetlić stronę aktywacji.

Uwaga: Komputer i urządzenie powinny należeć do tej samej podsieci.

3. Utwórz hasło i wprowadź je w odpowiednim polu.
4. Potwierdź hasło.
5. Kliknij przycisk *OK*, aby aktywować urządzenie.

Uwaga: Jeżeli urządzenie nie zostanie aktywowane, wykonywanie podstawowych operacji i zdalne konfigurowanie urządzenia nie będzie możliwe.

2 Dostęp do urządzenia przy użyciu przeglądarki internetowej

1. Wprowadź adres IP urządzenia na pasku adresu przeglądarki i naciśnij klawisz Enter, aby wyświetlić stronę logowania.
2. Wprowadź nazwę użytkownika i hasło, a następnie kliknij przycisk Zaloguj.

3 Komunikacja z panelem wewnętrznym

Uwaga: Należy skonfigurować numer lokalu panelu wewnętrznego powiązanego z panelem wejściowym willi. Aby uzyskać więcej informacji, skorzystaj z Podręcznika użytkownika panelu wewnętrznego wideodomofonu.

1. Kliknij Ustawienia > Domofon i naciśnij przycisk połączenia, aby wyświetlić stronę ustawień.
2. Ustaw parametry.
   – Edytuj numer połączenia dla każdego przycisku.
   – Zaznacz pole wyboru Centrum zarządzania połączeniami, aby ustawić centrum połączeń dla przycisku.

Uwaga: Po zaznaczeniu pola wyboru centrum zarządzania połączeniami i ustawieniu numeru połączenia centrum ma wyższy priorytet niż ten numer.

3. Naciśnij przycisk, aby ustanowić połączenie z panelem wewnętrznym.

4 Wystawienie karty

1. Kliknij Ustawienia > Kontrola dostępu i sterowanie windą, aby wyświetlić odpowiednią stronę ustawień.
2. Kliknij przycisk Wystaw kartę. Zbliż kartę do czytnika.
3. Po zakończeniu wystawiania na stronie ustawień zostaną wyświetlone okna podręczne.

- Obsługiwane są tylko karty Mifare. Zalecane są karty Mifare o niestandardowym kształcie.
- Panel wejściowy z serii V umożliwia wystawienie i zarządzanie aż 10000 kartami. Monit głosowy „Wystawiono już maksymalną dopuszczalną liczbę kart" jest odtwarzany po przekroczeniu maksymalnej dopuszczalnej liczby wystawionych kart.

5 Odblokowanie drzwi

Po wystawieniu kart można odblokować drzwi przy użyciu tych kart.

Aby uzyskać więcej informacji, skorzystaj z Podręcznika użytkownika panelu wejściowego wideodomofonu (zeskanuj kod QR).

NEDERLANDS

Schemaverwijzingen

1 Uiterlijk

① Microfoon ② Pictogram ③ Camera ④ Luidspreker
⑤ Toets ⑥ Kaartlezer ⑦ IR-verlichting ⑧ Micro-SD-kaartsleuf en foutopsporingspoort
⑨ LAN ⑩ Aansluitingen

Opmerking: Foutopsporingspoort wordt alleen gebruikt voor foutopsporing.

Indicatorbeschrijving

Ontgrendelen: Groen Bellen: Oranje Communiceren: Wit

2 Aansluitingen en bedrading

NC: Uitgang deurslotrelais (NC)
NO: Uitgang deurslotrelais (NO)
COM: Gemeenschappelijke interface
AIN1: Voor toegang tot deurcontact
AIN2 & AIN4: Gereserveerd
AIN3: Voor toegang tot verlaatknop
485-: RS-485-interface (gereserveerd)
485+: RS-485-interface (gereserveerd)
12 V DC IN: Voedingsingang
GND: Aarding
LAN: Netwerkinterface

3 Installatie-accessoire

① Montagemal ② Montageplaat

Opmerking: De afmetingen van de montageplaat zijn 174 mm × 83,66 mm × 18 mm.

4 Installatie

Opmerking: Video-intercom van deurstation van villa ondersteunt inbouwmontage en opbouwmontage.

Voordat u begint:

- Zorg ervoor dat alle bijbehorende apparatuur tijdens de installatie is uitgeschakeld.
- Gereedschap dat u nodig hebt voor de installatie: Boor (ø 2,846) en gradiënt.
- Schaf vóór installatie het beschermkapje aan.

Opbouwmontage zonder beschermend schild

1. Plak de montagesjabloon tegen de muur. Boor schroefgaten volgens de montagesjabloon. Verwijder de sjabloon van de muur.
2. Bevestig de montageplaat aan de muur met de 4 meegeleverde schroeven in overeenstemming met de schroefgaten.
3. Bevestig het apparaat aan de montageplaat met behulp van de 4 meegeleverde stelschroeven.
4. Bevestig het deksel op het apparaat met behulp van de schroef.

Opbouwmontage met beschermend schild

1. Plak de montagesjabloon tegen de muur. Boor schroefgaten volgens de montagesjabloon. Verwijder de sjabloon van de muur.
2. Lijn de beschermkap uit met de montagesjabloon.
3. Bevestig de montageplaat aan de muur met de 4 meegeleverde schroeven in overeenstemming met de schroefgaten.
4. Bevestig het apparaat aan de montageplaat met behulp van de 4 meegeleverde stelschroeven.
5. Bevestig het deksel op het apparaat met behulp van de schroef.

Inbouwmontage zonder beschermend schild

1. Plak de montagesjabloon tegen de muur. Boor de gaten volgens de montagesjabloon. Verwijder de sjabloon van de muur.

Opmerking: De aanbevolen afmetingen van het gat is 175 mm × 84 mm × 19 mm.

2. Plaats de inbouwdoos in het gat.
3. Plaats het apparaat in de inbouwdoos. Bevestig het apparaat met de 4 meegeleverde schroeven.
4. Bevestig het deksel op het apparaat met behulp van de schroef.

Inbouwmontage met beschermend schild

1. Plak de montagesjabloon tegen de muur. Boor de gaten volgens de montagesjabloon. Verwijder de sjabloon van de muur.

Opmerking: De aanbevolen afmetingen van het gat is 175 mm × 84 mm × 19 mm.

2. Plaats de inbouwdoos in het gat.
3. Lijn de beschermkap uit met de inbouwdoos.
4. Plaats het apparaat in de inbouwdoos. Bevestig het apparaat met de 4 meegeleverde schroeven.
5. Bevestig het deksel op het apparaat met behulp van de schroef.

5 Configuratie via het web

1 Apparaat activeren via het web

U dient het apparaat voor gebruik eerst te activeren door er een sterk wachtwoord voor in te stellen.
Standaardparameters van het deurstation zijn als volgt:

- Standaard IP-adres: 192.0.0.65.
- Standaard poortnr.: 8000.
- Standaard gebruikersnaam: admin.

1. Zet het apparaat aan en verbindt het met het netwerk.
2. Voer het IP-adres in de adresbalk van de webbrowser in en druk op Enter om de activeringspagina te openen.

Opmerking: De computer en het apparaat moeten tot hetzelfde subnet behoren.

3. Maak een wachtwoord aan en voer deze in het wachtwoordveld in.
4. Bevestig het wachtwoord.
5. Klik op OK om het apparaat te activeren.

Opmerking: Als het apparaat niet is geactiveerd, kunnen de basisbediening en externe configuratie van het apparaat niet worden uitgevoerd.

2 Toegang tot het apparaat via webbrowsers

1. Voer in de adresbalk van de browser het IP-adres van het apparaat in en druk op Enter om de inlogpagina te openen.
2. Voer de gebruikersnaam en het wachtwoord in en klik op Inloggen.

3 Communiceren met binnenstation

Opmerking: Configureer het kamernr. van het binnenstation dat is gekoppeld aan het deurstation van de villa. Raadpleeg Gebruikershandleiding van video-intercom binnenstation voor meer informatie.

1. Klik op Instellingen → Intercom → Druk op de bel om de instellingenpagina te openen.
2. Stel de parameters in.
   - Bewerk oproepnr. voor elke knop.
   - Vink Beheerderscentrum bellen aan om de knop voor het callcenter in te stellen.

Opmerking: Als u Beheerderscentrum bellen aanvinkt en tevens het oproepnr. instelt, heeft het beheerderscentrum bellen een hogere prioriteit dan oproepnr.

3. Druk op de knop om het binnenstation te bellen.

4 Pas uitgeven

1. Klik op Instellingen → Toegangscontrole en Liftcontrole om de bijbehorende instellingenpagina te openen.
2. Klik op Pas uitgeven. Houd de pas bij de kaartlezer.
3. Wanneer de uitgifte is voltooid, verschijnen de vensters op de instellingenpagina.

- Uitsluitend Mifare-pas wordt ondersteund en Mifare-pas met een niet-standaard vorm wordt aanbevolen.
- Er kunnen maximaal 10000 passen worden uitgegeven en beheerd door deurstations in de V-serie. U hoort een spraakmelding (Er kunnen geen passen meer worden uitgegeven.) wanneer het aantal uitgegeven passen de bovengrens overschrijdt.

5 Deur ontgrendelen

Na het uitgeven van passen kunt u de deur ontgrendelen door de uitgegeven pas te presenteren.

Raadpleeg Gebruikershandleiding video-intercom van deurstation van villa (scan de QR-code) voor meer informatie.

HRVATSKI

Grafički prikazi

1 Izgled

① Mikrofon ② Indikator ③ Kamera ④ Zvučnik
⑤ Gumb ⑥ Područje čitača kartice ⑦ Infracrveno svjetlo ⑧ Utor za mikro SD karticu i port za ispravljanje pogrešaka
⑨ LAN ⑩ Terminali

Napomena: Port za ispravljanje pogrešaka koristi se isključivo za ispravljanje pogrešaka.

Opis indikatora

Otključavanje: zeleno Poziv: narančasto Komuniciranje: bijelo

2 Terminal i električne instalacije

NC: Izlaz releja za bravu (NC)
NO: Izlaz releja za bravu (NO)
COM: Zajedničko sučelje
AIN1: Za pristup kontaktu za vrata
AIN2 i AIN4: Rezervirano
AIN3: Za pristup gumbu za izlaz
485-: Sučelje RS-485 (rezervirano)
485+: Sučelje RS-485 (rezervirano)
12 VDC IN: Ulaz napajanja
GND: Uzemljenje
LAN: Mrežno sučelje

3 Dodaci za postavljanje

① Montažni predložak ② Pričvrsna ploča

Napomena: Dimenzije montažne ploče su 174 mm × 83,66 mm × 18 mm.

4 Postavljanje

Napomena: Stanica za vrata vile s video interfonom podržava ugradbeno montiranje i montiranje na površini.

Prije početka:

- Provjerite je li sva pripadajuća oprema isključena tijekom postavljanja.
- Alati koje trebate pripremiti za postavljanje: Bušilica (ø 2,846) i libela.
- Kupite štitnik prije postavljanja.

Montaža na površini bez štitnika

1. Stavite montažni predložak na zid. Izbušite rupe za vijke prema montažnom predlošku. Uklonite predložak sa zida.
2. Osigurajte pričvrsnu ploču na zidu tako da postavite četiri isporučena vijka u izbušene rupe.
3. Osigurajte uređaj na pričvrsnoj ploči pomoću četiri isporučena vijka.
4. Pričvrstite poklopac na uređaj pomoću vijka.

Montaža na površini sa štitnikom

1. Stavite montažni predložak na zid. Izbušite rupe za vijke prema montažnom predlošku. Uklonite predložak sa zida.
2. Poravnajte štitnik pomoću montažnog predloška.
3. Osigurajte pričvrsnu ploču na zidu tako da postavite četiri isporučena vijka u izbušene rupe.
4. Osigurajte uređaj na pričvrsnoj ploči pomoću četiri isporučena vijka.
5. Pričvrstite poklopac na uređaj pomoću vijka.

Ugradbena montaža bez štitnika

1. Stavite montažni predložak na zid. Izbušite rupu prema montažnom predlošku. Uklonite predložak sa zida.

Napomena: Preporučene dimenzije rupe su 175 mm × 84 mm × 19 mm.

2. Postavite razvodnu kutiju u rupu.
3. Umetnite uređaj u razvodnu kutiju. Uređaj osigurajte pomoću četiri isporučena vijka.
4. Pričvrstite poklopac na uređaj pomoću vijka.

Ugradbena montaža sa štitnikom

1. Stavite montažni predložak na zid. Izbušite rupu prema montažnom predlošku. Uklonite predložak sa zida.

Napomena: Preporučene dimenzije rupe su 175 mm × 84 mm × 19 mm.

2. Postavite razvodnu kutiju u rupu.
3. Poravnajte štitnik s razvodnom kutijom.
4. Umetnite uređaj u razvodnu kutiju. Uređaj osigurajte pomoću četiri isporučena vijka.
5. Pričvrstite poklopac na uređaj pomoću vijka.

5 Konfiguracija preko mreže

1 Aktivacija uređaja preko mreže

Pri prvoj aktivaciji uređaja potrebno je postaviti jaku lozinku prije nego ga počnete koristiti.
Zadani parametri stanice za vrata su sljedeći:

- Zadana IP adresa: 192.0.0.65.
- Zadani br. porta: 8000.
- Zadano korisničko ime: admin.

1. Uključite uređaj i povežite ga s mrežom.
2. Unesite IP adresu u adresnu traku web preglednika i kliknite Unesi da biste došli na stranicu za aktivaciju.

Napomena: Računalo i uređaj trebali bi pripadati istoj podmreži.

3. Stvorite i unesite lozinku u polje s lozinkom.
4. Potvrdite lozinku.
5. Kliknite OK da biste aktivirali uređaj.

Napomena: Kada uređaj nije aktiviran, nije moguće izvoditi osnovne radnje i daljinsku konfiguraciju uređaja.

2 Pristup uređaju putem web-preglednika

1. U traku za adresu u pregledniku unesite IP adresu uređaja i pritisnite tipku Unesi da biste došli na stranicu za prijavu.
2. Unesite korisničko ime i lozinku pa kliknite na Prijava.

3 Komunikacija s unutarnjom stanicom

Napomena: Konfigurirajte br. sobe unutarnje stanice koja je povezana sa stanicom na vratima vile. Pogledajte Korisnički priručnik za video interfon unutarnje stanice za više pojedinosti.

1. Kliknite na Postavke → Interfon → pritisnite gumb Pozovi da biste došli do stranice s postavkama.
2. Odredite parametre.
   - Uredite br. poziva za svaki gumb.
   - Označite Centar za upravljanje pozivima da biste postavili gumb za pozivanje centra.

Napomena: Ako označite Centar za upravljanje pozivima, a također postavite i br. za pozivanje, Centar za upravljanje pozivima ima veći prioritet od br. za pozivanje.

3. Pritisnite gumb da biste nazvali unutarnju stanicu.

4 Izdavanje kartice

1. Kliknite Postavke → Kontrola pristupa i upravljanje dizalom da biste došli do odgovarajuće stranice za postavljanje.
2. Kliknite Izdaj karticu. Predočite karticu na područje za očitavanje kartice.
3. Kada se izdavanje dovrši, pojavit će se prozor na stranici s postavkama.

- Podržane su samo kartice Mifare, a preporučuje se kartica Mifare koja nije standardnog oblika.
- Stanica za vrata V serije može izdati do 10000 kartica i njima upravljati. Začut će se glasovna poruka (Nije moguće izdati još kartica.) kada broj izdanih kartica premaši gornje ograničenje.

5 Otključavanje vrata

Nakon izdavanja kartice, moguće je otključati vrata tako da predočite tu karticu.

Pogledajte Korisnički priručnik za video interfon stanice za vrata vile (skenirajte QR kod) za više pojedinosti.

SRPSKI

Reference dijagrama

1 Izgled

① Mikrofon ② Indikator ③ Kamera ④ Zvučnik
⑤ Dugme ⑥ Prostor za očitavanje kartice ⑦ IC svetlo ⑧ Otvor za micro SD karticu i port za otkrivanje grešaka
⑨ LAN ⑩ Kleme

Napomena: Port za otkrivanje grešaka koristi se samo za otkrivanje grešaka.

Opis indikatora

Otključano: Zelena Poziv: Narandžasta Komunikacija: Bela

2 Klema i provodnici

NC: Izlaz za relej brave vrata (NC)
NO: Izlaz za relej brave vrata (NO)
COM: Zajednički interfejs
AIN1: Za pristup kontaktu za vrata
AIN2 i AIN4: Rezervisano
AIN3: Za pristup tasteru Izlaz
485-: Interfejs RS-485 (rezervisano)
485+: Interfejs RS-485 (rezervisano)
12 VDC IN: Ulaz napajanja
GND: Uzemljenje
LAN: Mrežni interfejs

3 Dodatni pribor za postavljanje

① Šablon za postavljanje ② Noseća pločica

Napomena: Dimenzije noseće pločice su 174 mm × 83.66 mm × 18 mm.

4 Montaža

Napomena: Stanica vrata video-interfona za vile podržava postavljanje u ravni sa zidom i površinsko postavljanje.

Pre nego što počnete:

- Vodite računa da sva relevantna oprema bude isključena prilikom postavljanja.
- Alat koji je potrebno da pripremite: Burgija (ø 2,846) i uglomer.
- Kupite štitnik pre postavljanja.

Površinsko postavljanje bez štitnika

1. Zalepite šablon za postavljanje na zid. Izbušite rupe za zavrtnje u skladu sa šablonom za postavljanje. Skinite šablon sa zida.
2. Pričvrstite noseću pločicu za zid pomoću dobijena 4 zavrtnja u skladu sa rupama za zavrtnje.
3. Pričvrstite uređaj za noseću pločicu pomoću 4 dobijena zavrtnja.
4. Pričvrstite poklopac za uređaj pomoću zavrtnja.

Površinsko postavljanje sa štitnikom

1. Zalepite šablon za postavljanje na zid. Izbušite rupe za zavrtnje u skladu sa šablonom za postavljanje. Skinite šablon sa zida.
2. Poravnajte štitnik sa šablonom za postavljanje.
3. Pričvrstite noseću pločicu za zid pomoću dobijena 4 zavrtnja u skladu sa rupama za zavrtnje.
4. Pričvrstite uređaj za noseću pločicu pomoću 4 dobijena zavrtnja.
5. Pričvrstite poklopac za uređaj pomoću zavrtnja.

Postavljanje u ravni sa zidom bez štitnika

1. Zalepite šablon za postavljanje na zid. Izbušite rupe u skladu sa šablonom za postavljanje. Skinite šablon sa zida.

Napomena: Predloženi raspored rupa je 175 mm × 84 mm × 19 mm.

2. Postavite kutiju u otvor.
3. Ubacite uređaj u kutiju. Pričvrstite uređaj pomoću 4 dobijena zavrtnja.
4. Pričvrstite poklopac za uređaj pomoću zavrtnja.

Postavljanje u ravni sa zidom sa štitnikom

1. Zalepite šablon za postavljanje na zid. Izbušite rupe u skladu sa šablonom za postavljanje. Skinite šablon sa zida.

Napomena: Predloženi raspored rupa je 175 mm × 84 mm × 19 mm.

2. Postavite kutiju u otvor.
3. Poravnajte štitnik sa kutijom.
4. Ubacite uređaj u kutiju. Pričvrstite uređaj pomoću 4 dobijena zavrtnja.
5. Pričvrstite poklopac za uređaj pomoću zavrtnja.

5 Konfigurisanje putem interneta

1 Aktiviranje uređaja putem interneta

Pre aktiviranja uređaja morate da konfigurišete jaku lozinku da biste uopšte mogli da ga koristite.
Podrazumevani parametri stanice vrata:

- Podrazumevana IP adresa: 192.0.0.65.
- Podrazumevani br. porta: 8000.
- Podrazumevano korisničko ime: admin.

1. Uključite uređaj i povežite ga na mrežu.
2. Unesite IP adresu u traku za adresu u veb-pregledaču, pa pritisnite Enter da biste otvorili stranicu za aktiviranje.

Napomena: Računar i uređaj treba da budu na istoj podmreži.

3. Izaberite lozinku i unesite je u polje za lozinku.
4. Potvrdite lozinku.
5. Kliknite OK da aktivirate uređaj.

Napomena: Kad uređaj nije aktiviran, njegov osnovni rad i daljinsko konfigurisanje nisu dostupni.

2 Pristupanje uređaju putem veb-pregledača

1. U traku za adresu u veb-pregledaču unesite IP adresu uređaja, pa pritisnite taster Enter da biste ušli na stranicu za prijavljivanje.
2. Unesite korisničko ime i lozinku i kliknite na Prijava.

3 Komunikacija sa unutrašnjom stanicom

Napomena: Konfigurišite br. sobe unutrašnje stanice povezane sa stanicom vrata vile. Detalje potražite u korisničkom priručniku za unutrašnju stanicu video-interfona.

1. Kliknite na Postavke → Interfon → pritisnite dugme za pozivanje da biste ušli na stranicu za podešavanja.
2. Podesite parametre.
   - Izmenite br. poziva za svako dugme.
   - Pitajte centar za pozive kako da podesite dugme za pozivanje centra.

Napomena: Ako pitate centar za pozive, pa podesite i br. poziva, centar za pozive će imati veće dozvole od broja poziva.

3. Pritisnite dugme da biste pozvali unutrašnju stanicu.

4 Izdavanje kartice

1. Kliknite na Podešavanja → Kontrola pristupa i kontrola lifta da biste ušli na odgovarajuću stranicu podešavanja.
2. Kliknite na Izdavanje kartice. Prinesite karticu prostoru za očitavanje kartice.
3. Po završetku izdavanja, na stranici podešavanja će se pojaviti prozori.

- Podržane su samo Mifare kartice, a preporučuju se Mifare kartice nestandardnog oblika.
- Stanica vrata serije V može da izda i održava najviše 10000 kartica. Kada broj izdatih kartica premaši ograničenje, začuće se glasovno obaveštenje (Ne može se izdati još kartica.).

5 Otključavanje vrata

Nakon izdavanja kartica, vrata možete da otključavate prinošenjem izdate kartice.

Više informacija potražite u korisničkom uputstvu za video-interfon modul za vrata vile (skenirajte QR kod).

ANGOL

Ábra jelölései

1 Kinézet

1. Mikrofon
2. Jelző
3. Kamera
4. Hangszóró
5. Gomb
6. Kártyaolvasó terület
7. IR-fény
8. Micro SD-kártyanyílás és hibakereső port
9. LAN
10. Csatlakozók

Megjegyzés: A hibakereső port csak hibakeresésre használható.

Jelzés leírása

Nyitás: Zöld   Hívás: Narancssárga   Kommunikáció: Fehér

2 Csatlakozó és vezetékek

NC: Ajtózár relékimenet (NC)
NO: Ajtózár relékimenet (NO)
COM: Közös csatlakozó
AIN1: Az ajtóérintkező eléréséhez
AIN2 és AIN4: Fenntartott
AIN3: A kilépés gomb eléréséhez
485-: RS-485 csatlakozó (fenntartva)
485+: RS-485 csatlakozó (fenntartva)
12 VDC IN: Tápegységbemenet
GND: Földelés
LAN: Hálózati csatlakozó

3 Szerelési eszköz

1. Szerelősablon
2. Tartólemez

Megjegyzés: A tartólemez mérete: 174 mm × 83,66 mm × 18 mm.

4 Telepítés

Megjegyzés: A videó-kaputelefon kapuállomása síkba vagy felületre szerelhető.

Mielőtt belekezdene:

- Bizonyosodjon meg arról, hogy minden kapcsolódó eszközt áramtalanított a felszerelés ideje alatt.
- Szerszámok, amelyekre a telepítés során szüksége lesz: Fúrógép (ø2,846) és vízmérték.
- Vásárolja meg a védőburkolatot a felszerelés megkezdése előtt.

Felületre szerelés védőlemez nélkül

1. Helyezze a szerelősablont a falra. Fúrjon furatokat a szerelősablon alapján. Vegye el a lemezt a falról.
2. Rögzítse a csavarfuratok alapján a tartólemezt a falra a 4 mellékelt csavarral.
3. Rögzítse a készüléket a tartólemezhez a 4 mellékelt csavarral.
4. Rögzítse a fedelet a készülékhez a csavarokkal.

Felületre szerelés védőburkolattal

1. Helyezze a szerelősablont a falra. Fúrjon furatokat a szerelősablon alapján. Vegye el a lemezt a falról.
2. Igazítsa a védőburkolatot a szerelősablonhoz.
3. Rögzítse a csavarfuratok alapján a tartólemezt a falra a 4 mellékelt csavarral.
4. Rögzítse a készüléket a tartólemezhez a 4 mellékelt csavarral.
5. Rögzítse a fedelet a készülékhez a csavarokkal.

Síkba szerelés védőburkolat nélkül

1. Helyezze a szerelősablont a falra. Vésse ki az üreget a szerelősablon alapján. Vegye el a lemezt a falról.
Megjegyzés: Az üreg ajánlott mérete: 175 mm × 84 mm × 19 mm.
2. Szerelje be a szerelődobozt az üregbe.
3. Helyezze a készüléket a szerelődobozba. Rögzítse a készüléket a 4 mellékelt csavarral.
4. Rögzítse a fedelet a készülékhez a csavarokkal.

Síkba szerelés védőburkolattal

1. Helyezze a szerelősablont a falra. Vésse ki az üreget a szerelősablon alapján. Vegye el a lemezt a falról.
Megjegyzés: Az üreg ajánlott mérete: 175 mm × 84 mm × 19 mm.
2. Szerelje be a szerelődobozt az üregbe.
3. Igazítsa a védőburkolatot a szerelődobozhoz.
4. Helyezze a készüléket a szerelődobozba. Rögzítse a készüléket a 4 mellékelt csavarral.
5. Rögzítse a fedelet a készülékhez a csavarokkal.

5 Weben keresztüli konfiguráció

1 A készülék weben keresztüli aktiválása

Először egy erős jelszó beállításával kell aktiválnia készülékét, mielőtt használhatná azt.
A kapuállomás alapértelmezett paraméterei a következők:

- Alapértelmezett IP-cím: 192.0.0.65.
- Alapértelmezett portszám: 8000.
- Alapértelmezett felhasználónév: admin.

1. Kapcsolja be a készüléket, és csatlakoztassa azt a hálózatra.
2. Adja meg IP-címét a webböngésző címsorában, majd kattintson a Belépés gombra az aktiváló oldalra való belépéshez.
Megjegyzés: A számítógépnek és a készüléknek ugyanahhoz az alhálózathoz kell tartoznia.
3. Hozzon létre és adjon meg egy jelszót a jelszó mezőben.
4. Erősítse meg a jelszót.
5. Kattintson az OK gombra a készülék aktiválásához.
Megjegyzés: Ha a készülék nincs aktiválva, annak alapvető kezelése és távkonfigurálása nem hajtható végre.

2 Böngészőn keresztüli hozzáférés a készülékhez

1. A böngésző címsorában adja meg készüléke IP-címét, majd nyomja meg a Belépés gombot a bejelentkezési oldalra való belépéshez.
2. Adja meg felhasználónevét és jelszavát, majd kattintson a Bejelentkezés gombra.

3 Kommunikáció a beltéri egységgel

Megjegyzés: Állítsa be a kapuállomással kapcsolatban álló beltéri egység szobaszámát. Tekintse meg a videó-kaputelefon beltéri egységének használati utasításait a részletekért.

1. Kattintson a Beállítások → Videó-kaputelefon → Nyomógomb a híváshoz lehetőségre a beállítások megnyitásához.
2. Állítsa be a paramétereket.
   - Szerkessze a gombokhoz tartozó hívószámokat.
   - Jelölje be a Híváskezelő központot a hívásközponti gomb beállításához.
Megjegyzés: Amennyiben bejelölte a Híváskezelő központot, és a hívószámokat is beállította, a Híváskezelő központ elsőbbséget élvez a hívószámokkal szemben.
3. Nyomjon meg egy gombot a beltéri egység hívásához.

4 Kártya kiadása

1. Nyomja meg a Beállítások → Belépésvezérlés és Felvonóvezérlés lehetőséget a megfelelő beállítások megnyitásához.
2. Kattintson a Kártya kiadása gombra. Helyezze a kártyát a kártyaolvasó területre.
3. A kiadás befejeztével ablakok fognak felugrani a beállítások oldalon.

- Csak a Mifare kártyák támogatottak, illetve a nem szabványos alakú Mifare kártyák használata javasolt.
- A V sorozatú kapuállomás legfeljebb 10000 kártyát képes kiadni és kezelni. Hangjelzés (Nem adható ki több kártya-) hallható, amikor a kiadható kártyamennyiség elérte a maximumot.

5 Ajtó nyitása

A kártyák kiadása után a kiadott kártya bemutatásával kinyithatja az ajtót.
★ Tekintse meg a videó-kaputelefon beltéri egységének használati utasításait (olvassa be a QR-kódot) a részletekért-

ROMÂNĂ

Referințe diagramă

1 Aspect

1. Microfon
2. Indicator
3. Cameră
4. Difuzor
5. Buton
6. Zona citire carduri
7. Lumină IR
8. Slot card Micro SD & Port depanare
9. LAN
10. Terminale

Notă: Portul de depanare este utilizat doar pentru depanare.

Descriere indicator

Deblocare: Verde   Apelaţi: Portocaliu   Comunicaţi: Alb

2 Terminal şi cablare

NC: Ieşire releu pentru blocare uşă (NC, normal închis)
NO: Ieşire releu pentru blocare uşă (NO, normal deschis)
COM: Terminal comun pentru interfaţă
AIN1: Pentru acces contact uşă
AIN2 & AIN4: Rezervat
AIN3: Pentru acces buton Ieşire
485-: Interfaţă RS-485 (Reservată)
485+: Interfaţă RS-485 (Reservată)
12 VDC IN: Intrare alimentare
GND: Împământare
LAN: Interfață de rețea

3 Accesoriu pentru instalare

1. Şablon de montare
2. Placă de montare

Notă: Dimensiunea plăcii de montaj este 174 mm × 83,66 mm × 18 mm.

4 Instalarea

Notă: Staţia uşă videointerfon vilă acceptă montarea la acelaşi nivel şi montarea pe suprafaţă.

Înainte de a începe:

- Asiguraţi-vă că toate echipamentele aferente sunt oprite în timpul instalării.
- Instrumente de care aveți nevoie pentru a vă pregăti pentru instalare: Burghiu (ø2.846) și boloboc.
- Cumpăraţi scutul de protecţie înainte de instalare.

Montare pe suprafaţă fără scut de protecţie

1. Lipiţi şablonul de montare pe perete. Executați găuri pentru şuruburi conform şablonului de montare. Îndepărtaţi şablonul de pe perete.
2. Asiguraţi placa de montare pe perete cu cele 4 șuruburi furnizate, folosind găurile pentru şuruburi.
3. Fixaţi dispozitivul pe placa de montaj cu cele 4 şuruburi de fixare furnizate.
4. Fixaţi capacul pe dispozitiv cu ajutorul şurubului.

Montare pe suprafaţă cu scut de protecţie

1. Lipiţi şablonul de montare pe perete. Executați găuri pentru şuruburi conform şablonului de montare. Îndepărtaţi şablonul de pe perete.
2. Aliniaţi scutul de protecţie cu şablonul de montare.
3. Asiguraţi placa de montare pe perete cu cele 4 șuruburi furnizate, folosind găurile pentru şuruburi.
4. Fixaţi dispozitivul pe placa de montaj cu cele 4 şuruburi de fixare furnizate.
5. Fixaţi capacul pe dispozitiv cu ajutorul şurubului.

Montare la acelaşi nivel fără scut de protecţie

1. Lipiţi şablonul de montare pe perete. Executați gaura conform şablonului de montare. Îndepărtaţi şablonul de pe perete.
Notă: Dimensiunea indicată a găurii este de 175 mm × 84 mm × 19 mm.
2. Montaţi cutia electrică în spaţiul destinat.
3. Montaţi dispozitivul în cutia electrică. Asigurați dispozitivul cu cele 4 șuruburi furnizate.
4. Fixaţi capacul pe dispozitiv cu ajutorul şurubului.

Montare la acelaşi nivel cu scut de protecţie

1. Lipiţi şablonul de montare pe perete. Executați gaura conform şablonului de montare. Îndepărtaţi şablonul de pe perete.
Notă: Dimensiunea indicată a găurii este de 175 mm × 84 mm × 19 mm.
2. Montaţi cutia electrică în spaţiul destinat.
3. Aliniaţi scutul de protecţie cu cutia electrică.
4. Montaţi dispozitivul în cutia electrică. Asigurați dispozitivul cu cele 4 șuruburi furnizate.
5. Fixaţi capacul pe dispozitiv cu ajutorul şurubului.

5 Configurare prin Web

1 Activare dispozitiv prin Web

Înainte de a putea utiliza dispozitivul, trebuie să-l activaţi mai întâi, setând o parolă puternică pentru el.
Parametrii standard ai staţiei uşă videointerfon sunt următorii:

- Adresă IP implicită: 192.0.0.65.
- Nr. port implicit: 8000.
- Nume utilizator implicit: admin.

1. Porniţi dispozitivul şi conectaţi-l la reţea.
2. Introduceţi adresa IP în bara de adrese a browserului web şi faceţi clic pe Enter pentru a intra în pagina de activare.
Notă: Calculatorul şi dispozitivul trebuie să aparţină aceleiaşi subreţele.
3. Creați o parolă și introduceți-o în câmpul pentru parolă.
4. Confirmaţi parola.
5. Faceţi clic pe OK pentru a activa dispozitivul.
Notă: Când dispozitivul nu este activat, funcţiile de bază şi configuraţia de la distanţă a dispozitivului nu pot fi efectuate.

2 Acces la dispozitiv prin browsere web

1. În bara de adrese a browserului, introduceţi adresa IP a dispozitivului şi apăsaţi tasta Enter pentru a intra în pagina de conectare.
2. Introduceţi numele de utilizator şi parola şi faceţi clic pe Logare.

3 Comunicaţi cu staţia de interior

Notă: Configuraţi nr. camerei al staţiei de interior care este conectată la staţia uşă videointerfon pentru vilă. Pentru detalii, consultaţi Manualul utilizatorului staţiei de interior videointerfon.

1. Faceţi clic pe Setări → Interfon → Apăsaţi butonul pentru apelare, pentru a accesa pagina de setări.
2. Setaţi parametrii.
   - Editaţi numărul de apel pentru fiecare buton.
   - Selectaţi Centrul gestionare apeluri pentru a seta butonul de apelare centru.
Notă: Dacă selectaţi Centrul gestionare apeluri şi setaţi totodată şi numărul de apel, Centrul gestionare apeluri are prioritate faţă de numărul de apel.
3. Apăsaţi butonul pentru a apela staţia de interior.

4 Emitere card

1. Faceţi clic pe Setări → Control acces şi Control elevator pentru a accesa pagina de setări corespunzătoare.
2. Bifaţi Emitere card. Prezentaţi cardul în zona de citire carduri.
3. Când eliberarea s-a încheiat, ferestrele vor apărea pe pagina de setări.

- Se acceptă doar cardul Mifare şi cardul Mifare cu formă non-standard.
- Până la 10000 de carduri pot fi emise şi gestionate de staţia uşă videointerfon seria V. Se poate auzi un indicator vocal (Nu mai pot fi emise carduri) atunci când numărul de carduri emise depăşeşte limita superioară.

5 Deblocare uşă

După emiterea de carduri, puteţi debloca uşa prezentând cardul emis.
★ Consultaţi manualul de utilizare al staţiei uşă videointerfon pentru vilă (scanaţi codul QR) pentru detalii.

ΕΛΛΗΝΙΚΑ

Αναφορές διαγράμματος

1 Εμφάνιση

1. Μικρόφωνο
2. Ενδεικτική λυχνία
3. Κάμερα
4. Ηχείο
5. Κουμπί
6. Περιοχή ανάγνωσης καρτών
7. Υπέρυθρη λυχνία
8. Θύρα κάρτας Micro SD & Θύρα αντιμετώπισης σφαλμάτων
9. LAN
10. Τερματικά

Σημείωση: Η θύρα αντιμετώπισης σφαλμάτων χρησιμοποιείται αποκλειστικά για αντιμετώπιση σφαλμάτων.

Περιγραφή ένδειξης

Ξεκλείδωμα: Πράσινο   Κλήση: Πορτοκαλί   Επικοινωνία: Λευκό

2 Τερματικό και καλωδίωση

NC: Έξοδος αναμετάδοσης κλειδώματος πόρτας (NC)
NO: Έξοδος αναμετάδοσης κλειδώματος πόρτας (NO)
COM: Κοινή διεπαφή
AIN1: Για πρόσβαση σε Επαφή πόρτας
AIN2 & AIN4: Κρατήθηκε
AIN3: Για πρόσβαση σε Κουμπί Εξόδου
485-: Διεπαφή RS-485 (Κρατήθηκε)
485+: Διεπαφή RS-485 (Κρατήθηκε)
12 VDC IN: Είσοδος τροφοδοσίας
GND: Γείωση
LAN: Διασύνδεση δικτύου

3 Βοήθημα εγκατάστασης

1. Πρότυπο τοποθέτησης
2. Πλακέτα τοποθέτησης

Σημείωση: Οι διαστάσεις της πλακέτας τοποθέτησης είναι 174 mm × 83,66 mm × 18 mm.

4 Εγκατάσταση

Σημείωση: Ο σταθμός πόρτας βίλας ενδοεπικοινωνίας βίντεο υποστηρίζει εντοιχισμένη και επιφανειακή τοποθέτηση.

Πριν ξεκινήσετε:

- Βεβαιωθείτε ότι όλος ο σχετικός εξοπλισμός είναι απενεργοποιημένος κατά τη διάρκεια της εγκατάστασης.
- Εργαλεία που θα χρειαστείτε για την εγκατάσταση: Τρυπάνι (ø2,846) και αλφάδι.
- Αγοράστε την προστατευτική ασπίδα πριν από την εγκατάσταση.

Επιφανειακή τοποθέτηση χωρίς προστατευτική ασπίδα

1. Κολλήστε το πρότυπο τοποθέτησης στον τοίχο. Ανοίξτε οπές βιδών σύμφωνα με το πρότυπο τοποθέτησης. Αφαιρέστε το πρότυπο από τον τοίχο.
2. Ασφαλίστε την πλακέτα τοποθέτησης στον τοίχο με τις 4 παρεχόμενες βίδες, σύμφωνα με τις οπές βιδών.
3. Ασφαλίστε τη συσκευή στην πλακέτα τοποθέτησης με τις 4 παρεχόμενες βίδες στερέωσης.
4. Στερεώστε το κάλυμμα στη συσκευή με τη βίδα.

Επιφανειακή τοποθέτηση με προστατευτική ασπίδα

1. Κολλήστε το πρότυπο τοποθέτησης στον τοίχο. Ανοίξτε οπές βιδών σύμφωνα με το πρότυπο τοποθέτησης. Αφαιρέστε το πρότυπο από τον τοίχο.
2. Ευθυγραμμίστε την προστατευτική ασπίδα με το πρότυπο τοποθέτησης.
3. Ασφαλίστε την πλακέτα τοποθέτησης στον τοίχο με τις 4 παρεχόμενες βίδες, σύμφωνα με τις οπές βιδών.
4. Ασφαλίστε τη συσκευή στην πλακέτα τοποθέτησης με τις 4 παρεχόμενες βίδες στερέωσης.
5. Στερεώστε το κάλυμμα στη συσκευή με τη βίδα.

Εντοιχισμένη τοποθέτηση χωρίς προστατευτική ασπίδα

1. Κολλήστε το πρότυπο τοποθέτησης στον τοίχο. Ανοίξτε την οπή σύμφωνα με το πρότυπο τοποθέτησης. Αφαιρέστε το πρότυπο από τον τοίχο.
Σημείωση: Οι προτεινόμενες διαστάσεις της οπής είναι 175 mm × 84 mm × 19 mm.
2. Τοποθετήστε το κουτί στην οπή.
3. Εισαγάγετε τη συσκευή στο κουτί. Ασφαλίστε τη συσκευή με τις 4 παρεχόμενες βίδες.
4. Στερεώστε το κάλυμμα στη συσκευή με τη βίδα.

Εντοιχισμένη τοποθέτηση με προστατευτική ασπίδα

1. Κολλήστε το πρότυπο τοποθέτησης στον τοίχο. Ανοίξτε την οπή σύμφωνα με το πρότυπο τοποθέτησης. Αφαιρέστε το πρότυπο από τον τοίχο.
Σημείωση: Οι προτεινόμενες διαστάσεις της οπής είναι 175 mm × 84 mm × 19 mm.
2. Τοποθετήστε το κουτί στην οπή.
3. Ευθυγραμμίστε την προστατευτική ασπίδα με το κουτί.
4. Εισαγάγετε τη συσκευή στο κουτί. Ασφαλίστε τη συσκευή με τις 4 παρεχόμενες βίδες.
5. Στερεώστε το κάλυμμα στη συσκευή με τη βίδα.

5 Ρύθμιση παραμέτρων μέσω δικτύου

1 Ενεργοποίηση συσκευής μέσω δικτύου

Αρχικά θα πρέπει να ενεργοποιήσετε τη συσκευή, ορίζοντας έναν ισχυρό κωδικό πρόσβασης, προτού τη χρησιμοποιήσετε.
Οι προεπιλεγμένες παράμετροι του σταθμού πόρτας είναι οι εξής:

- Προεπιλεγμένη διεύθυνση IP: 192.0.0.65.
- Προεπιλεγμένος αρ. θύρας: 8000.
- Προεπιλεγμένο όνομα χρήστη: admin.

1. Ενεργοποιήστε τη συσκευή και συνδέστε τη στο δίκτυο.
2. Πληκτρολογήστε τη διεύθυνση IP στη γραμμή διευθύνσεων του προγράμματος περιήγησης στο δίκτυο και κάντε κλικ στο Enter για να εισέλθετε στη σελίδα ενεργοποίησης.
Σημείωση: Ο υπολογιστής και η συσκευή πρέπει να ανήκουν στο ίδιο υποδίκτυο.
3. Δημιουργήστε και πληκτρολογήστε έναν κωδικό πρόσβασης στο πεδίο κωδικού πρόσβασης.
4. Επιβεβαιώστε τον κωδικό πρόσβασης.
5. Κάντε κλικ στο OK για να ενεργοποιήσετε τη συσκευή.
Σημείωση: Όταν η συσκευή δεν είναι ενεργοποιημένη, δεν μπορούν να πραγματοποιηθούν η βασική λειτουργία και η απομακρυσμένη ρύθμιση παραμέτρων της συσκευής.

2 Πρόσβαση στη συσκευή μέσω προγραμμάτων περιήγησης στο δίκτυο

1. Στη γραμμή διευθύνσεων του προγράμματος περιήγησης, πληκτρολογήστε τη διεύθυνση IP της συσκευής και πατήστε το πλήκτρο Enter για να εισέλθετε στη σελίδα εισόδου.
2. Πληκτρολογήστε το όνομα χρήστη και τον κωδικό πρόσβασης και κάντε κλικ στην επιλογή «Είσοδος».

3 Επικοινωνία με εσωτερικό σταθμό

Σημείωση: Ρυθμίστε τον αρ. δωματίου του εσωτερικού σταθμού, ο οποίος είναι συνδεδεμένος με τον σταθμό πόρτας βίλας. Για λεπτομέρειες, ανατρέξτε στο Εγχειρίδιο χρήσης Εσωτερικού σταθμού ενδοεπικοινωνίας βίντεο.

1. Κάντε κλικ στο Ρυθμίσεις → Ενδοεπικοινωνία → Πατήστε το κουμπί για κλήση, για να εισέλθετε στη σελίδα ρυθμίσεων.
2. Ορίστε τις παραμέτρους.
   - Επεξεργαστείτε τον αρ. κλήσης για κάθε κουμπί.
   - Επιλέξτε το Κέντρο διαχείρισης κλήσεων για να ορίσετε το κέντρο κλήσεων κουμπιών.
Σημείωση: Εάν επιλέξετε το Κέντρο διαχείρισης κλήσεων και ορίσετε τον αρ. κλήσης, το κέντρο διαχείρισης κλήσεων θα έχει υψηλότερα προνόμια από τον αρ. κλήσης.
3. Πατήστε το κουμπί για κλήση του εσωτερικού σταθμού.

4 Έκδοση κάρτας

1. Κάντε κλικ στο Ρυθμίσεις → Έλεγχος πρόσβασης και Έλεγχος ανελκυστήρα για να εισέλθετε στην αντίστοιχη σελίδα ρυθμίσεων.
2. Κάντε κλικ στην επιλογή «Έκδοση κάρτας». Προσκομίστε την κάρτα στην περιοχή ανάγνωσης καρτών.
3. Όταν η έκδοση ολοκληρωθεί, εμφανίζονται αναδυόμενα παράθυρα στη σελίδα ρυθμίσεων.

- Υποστηρίζονται μόνο κάρτες Mifare και προτείνονται κάρτες Mifare με μη τυπικό σχήμα.
- Μπορούν να εκδοθούν και να υποβληθούν σε διαχείριση έως 10000 κάρτες από τον σταθμό πόρτας σειράς V. Μια φωνητική οδηγία (Δεν είναι δυνατή η έκδοση άλλων καρτών) ακούγεται όταν η ποσότητα εκδοθεισών καρτών υπερβαίνει το ανώτατο όριο.

5 Ξεκλείδωμα πόρτας

Μετά από την έκδοση καρτών, μπορείτε να ξεκλειδώσετε την πόρτα προσκομίζοντας την εκδοθείσα κάρτα.
★ Ανατρέξτε στο Εγχειρίδιο χρήσης σταθμού πόρτας ενδοεπικοινωνίας βίντεο (σαρώστε τον κωδικό QR) για λεπτομέρειες.

РУССКИЙ

Пояснения к рисункам

1 Внешний вид

1. Микрофон
2. Индикатор
3. Камера
4. Динамик
5. Кнопка
6. Зона чтения карт
7. ИК-подсветка
8. Слот для карты Micro SD и порт отладки
9. LAN
10. Разъемы

Примечание: порт отладки используется только для отладки.

Описание индикатора

Открытие: зеленый   Вызов: оранжевый   Связь: белый

2 Терминал и схема соединения

НЗ: выход реле дверного замка (нормально замкнутый)
НО: выход реле дверного замка (нормально разомкнутый)
COM: общий интерфейс
AIN1: для доступа контакта двери
AIN2 и AIN4: зарезервировано
AIN3: для доступа кнопки выхода
485-: интерфейс RS-485 (зарезервировано)
485+: интерфейс RS-485 (зарезервировано)
12 VDC IN: входное электропитание
GND: заземление
LAN: сетевой интерфейс

3 Вспомогательные инструменты для установки

1. Монтажный шаблон
2. Монтажная панель

Примечание: Размер монтажной панели составляет 174 мм × 83,66 мм × 18 мм.

4 Установка

Примечание: для внешнего видеодомофона возможен скрытый и наружный монтаж.

Прежде чем начать:

- Проверьте, что все сопутствующее оборудование отключено во время установки.
- Инструменты, которые нужно подготовить для установки: Дрель (ø2,846) и градиометр.
- Приобретите защитный щиток перед установкой.

Наружный монтаж без защитного щитка

1. Закрепите монтажный шаблон на стене. Просверлите отверстия для винтов в соответствии с монтажным шаблоном. Снимите шаблон со стены.
2. Закрепите монтажную панель на стене при помощи 4 прилагаемых винтов согласно расположению отверстий.
3. Закрепите устройство на монтажной панели с помощью 4 прилагаемых установочных винтов.
4. Закрепите крышку на устройстве с помощью винта.

Наружный монтаж с защитным щитком

1. Закрепите монтажный шаблон на стене. Просверлите отверстия для винтов в соответствии с монтажным шаблоном. Снимите шаблон со стены.
2. Совместите защитный щиток с монтажным шаблоном.
3. Закрепите монтажную панель на стене при помощи 4 прилагаемых винтов согласно расположению отверстий.
4. Закрепите устройство на монтажной панели с помощью 4 прилагаемых установочных винтов.
5. Закрепите крышку на устройстве с помощью винта.

Скрытый монтаж без защитного щитка

1. Закрепите монтажный шаблон на стене. Просверлите отверстие в соответствии с монтажным шаблоном. Снимите шаблон со стены.
Примечание: Предлагаемый размер отверстия – 175 мм × 84 мм × 19 мм.
2. Установите в отверстие монтажную коробку.
3. Вставьте устройство в монтажную коробку. Закрепите устройство при помощи 4 прилагаемых винтов.
4. Закрепите крышку на устройстве с помощью винта.

Скрытый монтаж с защитным щитком

1. Закрепите монтажный шаблон на стене. Просверлите отверстие в соответствии с монтажным шаблоном. Снимите шаблон со стены.
Примечание: Предлагаемый размер отверстия – 175 мм × 84 мм × 19 мм.
2. Установите в отверстие монтажную коробку.
3. Совместите защитный щиток с монтажной коробкой.
4. Вставьте устройство в монтажную коробку. Закрепите устройство при помощи 4 прилагаемых винтов.
5. Закрепите крышку на устройстве с помощью винта.

5 Конфигурация через сеть

1 Активация устройства через сеть

Перед использованием устройства необходимо сначала активировать его и установить надежный пароль.
Внешний домофон имеет следующие параметры:

- IP-адрес по умолчанию: 192.0.0.65.
- № порта по умолчанию: 8000.
- Имя пользователя по умолчанию: администратор.

1. Включите устройство и подключите его к сети.
2. Введите IP-адрес в адресную строку веб-браузера и нажмите «Ввод», чтобы перейти на страницу активации.
Примечание: компьютер и устройство должны находиться в одной подсети.
3. Создайте пароль и введите его в поле пароля.
4. Подтвердите пароль.
5. Нажмите «ОК», чтобы активировать устройство.
Примечание: Если устройство не активировано, основные операции и удаленная настройка устройства не могут выполняться.

2 Доступ к устройству через веб-браузеры

1. В адресной строке браузера введите IP-адрес устройства и нажмите клавишу «Ввод», чтобы перейти к странице входа в систему.
2. Введите имя пользователя и пароль и нажмите «Войти в систему».

3 Связь с внутренним домофоном

Примечание: Настройте № комнаты внутреннего домофона, который связан с внешним домофоном. Дополнительную информацию см. в руководстве пользователя внешнего видеодомофона.

1. Нажмите «Настройки» → «Видеосвязь» → Нажмите кнопку вызова для входа на страницу настроек.
2. Задайте параметры.
   - Измените № вызова для каждой кнопки.
   - Зайдите в Центр управления вызовами, чтобы установить кнопку центра вызовов.
Примечание: при заходе в Центр управления вызовами и установке № звонка Центр управления вызовами будет иметь более высокий приоритет, чем № звонка.
3. Нажмите кнопку для вызова внутреннего домофона.

4 Выдача карты

1. Нажмите «Настройки» → «Управление доступом» и «Управление лифтом» для перехода на соответствующую страницу настроек.
2. Нажмите «Выдать карту». Приложите карту к области чтения карт.
3. После завершения выдачи на странице настроек появится всплывающее окно.

- Поддерживаются только карты Mifare. Рекомендуется использовать карты Mifare нестандартной формы.
- Для внешнего домофона серии V возможен выпуск и поддержка до 10000 карт. Когда сумма выданных карт превысит верхний предел, прозвучит голосовая подсказка («Выпуск большего количества карт невозможен».).

5 Открытие двери

После выдачи карт вы можете открыть дверь, приложив выданную карту.
★ Дополнительную информацию см. в руководстве пользователя внешнего домофона (отсканируйте QR-код).